5．商品仕様

5－1　エンジン

〔1〕 エンジン

(1)　3AT用エンジンは、従来のECVT用エンジンをベースとし、下記項目（主な項目）を追加・変更しました。

① NA－MPi仕様

・スロット＆バルブAYのISCバルブにステッパーモーター式を採用。

・ISCバルブ変更に伴ない、エンジンハーネスを変更。

・コントロールユニットは、AT＆EGIを統合し、新製。

② MSC仕様

・エアコントロールバルブ（ISCバルブ）の流量特性を変更（150 ℓ）し、新製。
又、エアコン付車には、エアコンON、Dレンジ時の空気流量確保のため、ソレノイドバルブ（サブISCバルブ）を追設。

・コントロールユニットは、AT＆EGIを統合し、新製。

③ その他（AT共通）

・スターターモーター：AT化に伴ない出力アップ（0.8KW）し、新製。

・AT用ドライブプレートを新製。

＜3AT用エンジン主要諸元＞

エンジン	EN07F	EN07Y
	NA－EMPi	SC－EMPi
シリンダーブロック配置	直列4気筒　横置	←
総排気量（cc）	658	←
内径×行程（mm）	56.0×66.8	←
弁機構	SOHC 2バルブ (IN 1、EX 1) ロッカーアーム方式	←
燃料供給方式	EMPi (電子制御式燃料噴射) (2グループ噴射)	←
燃料の種類	無鉛ガソリン	←
過給方式		メカニカルスーパーチャージャー（MSC）
点火方式	クランク角センサー付ECUコントロール（電子式）	←
点火順序	#1－3#－4#－2#	←
圧縮比	9.8	8.3
EGRシステム	無	←

■ 変更概要

＜ステッパーモーター式ISCバルブの構造・作動＞

〔NA－MPi 3AT車〕

（作動）

・コイルA、Bに流れる電流の方向を切換えることにより、ステーターの極性を変化させて、シャフトを回転させる。

・シャフトには、ネジ部が構成されており、このネジによりシャフトの回転運動をバルブの軸方向に変換し、空気流量を制御する。

ステッパーモータ式 ISCバルブ

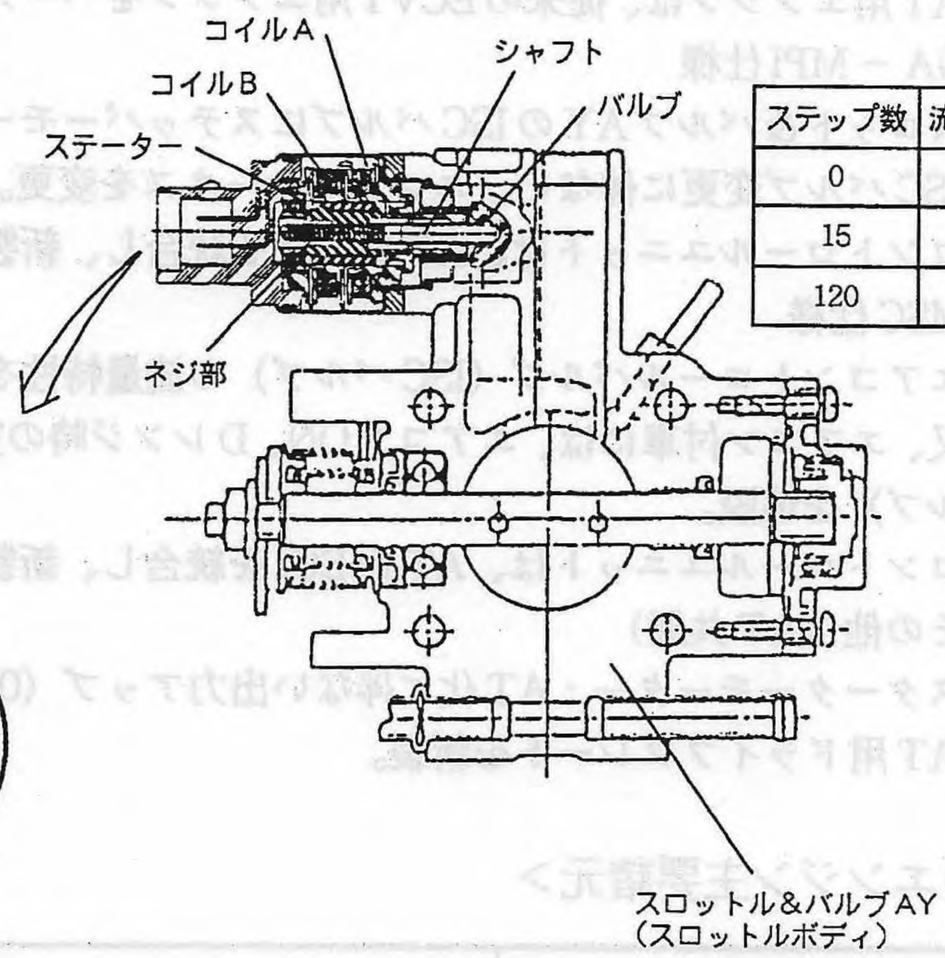

ステップ数	流量（ℓ／min）
0	30
15	85
120	600

（コネクター部）

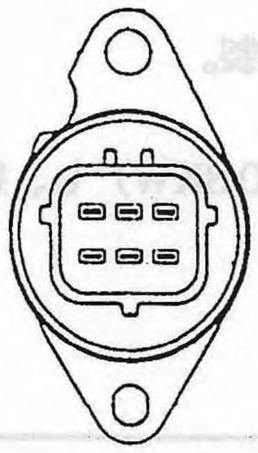

＜サブISCバルブの構造・作動＞

〔MSC 3AT A／C付車〕

サブISCバルブの基本構造は、ON／OFF信号の入力により2方弁を連通することで通過空気流量を変化させる。

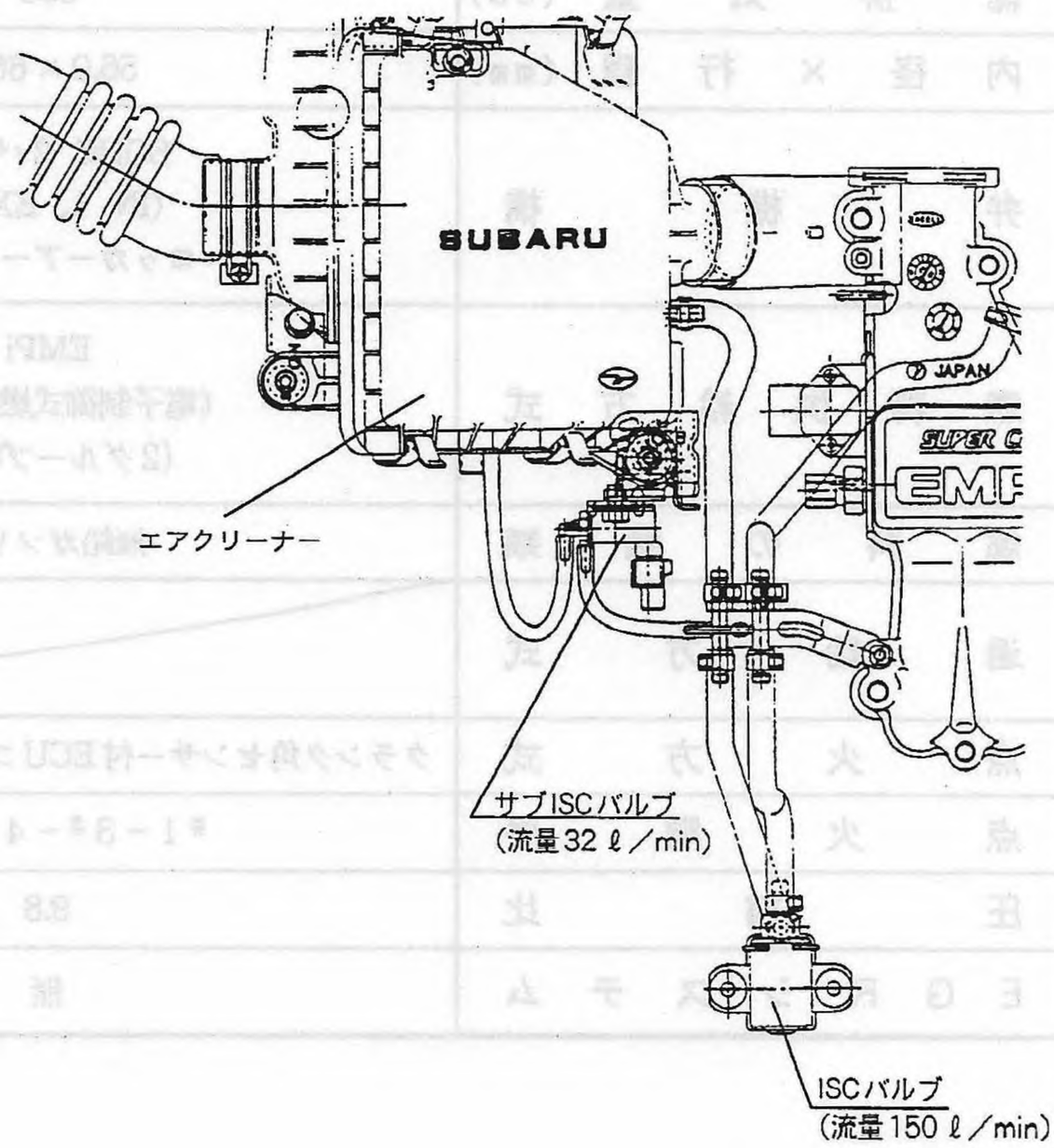

■ システム図

＜NA－MPI 3AT車EMPIシステム図＞

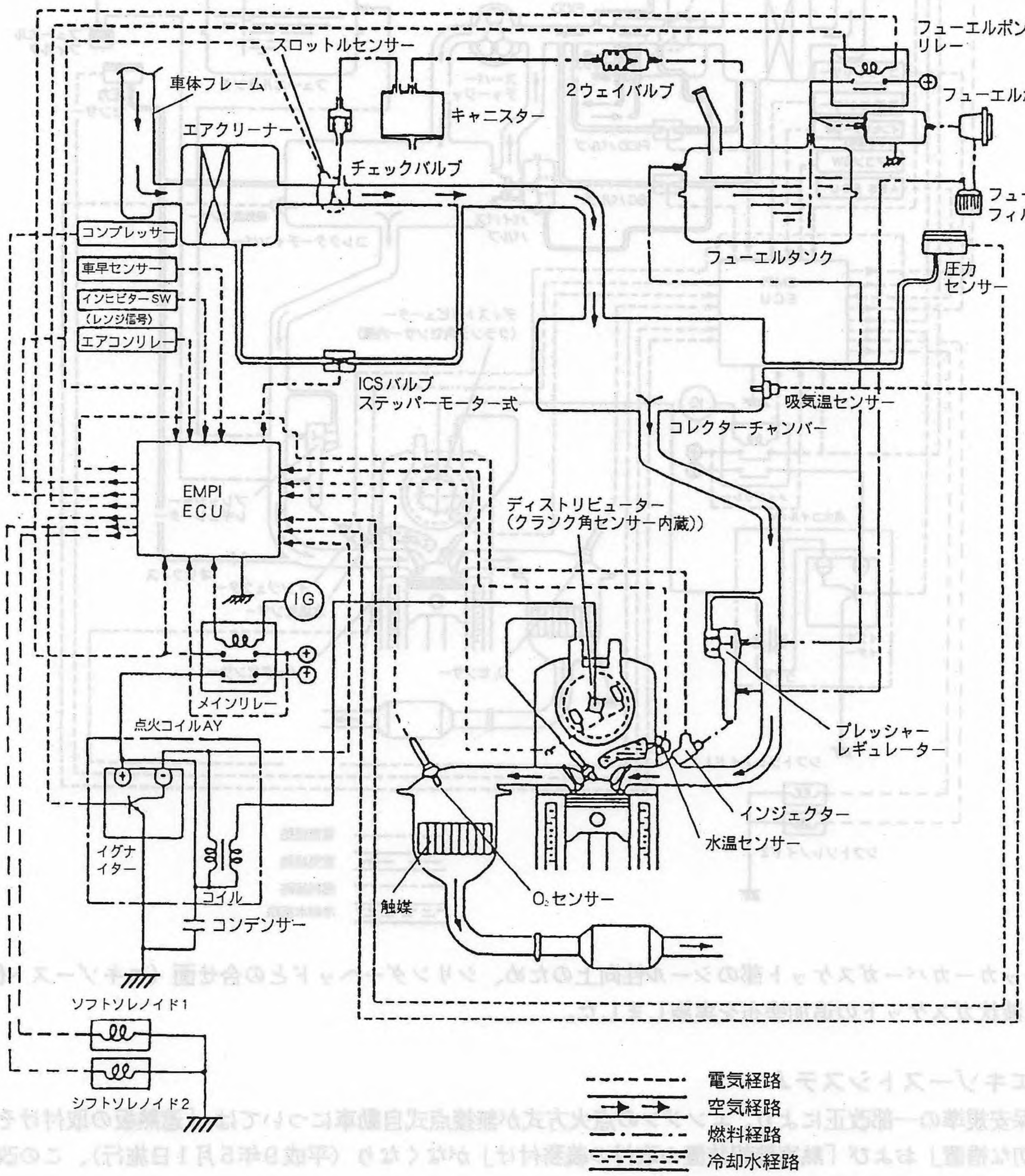

■ システム図

＜MSC 3AT車EMPIシステム図＞

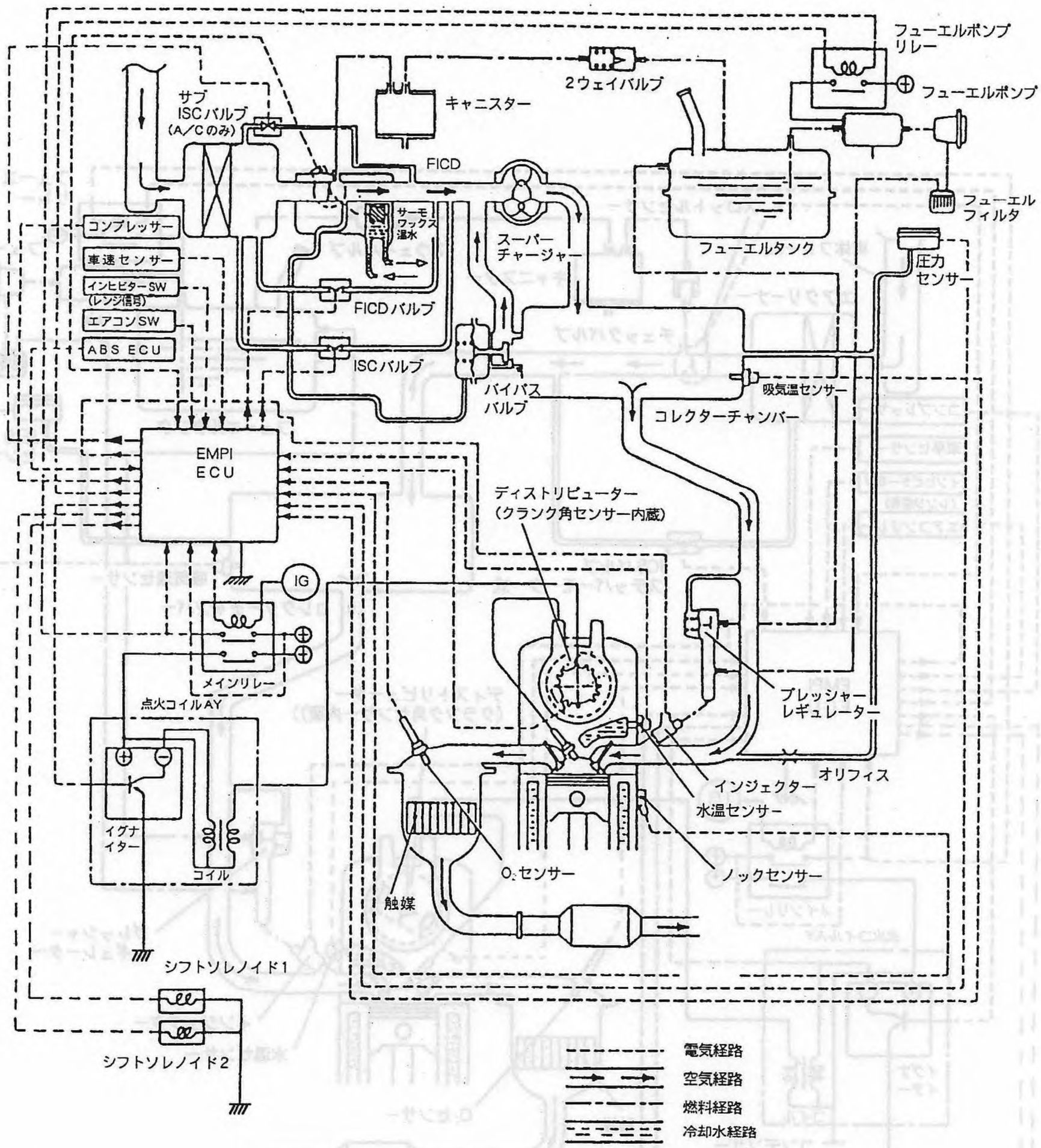

(2) ロッカーカバーガスケット部のシール性向上のため、シリンダーヘッドとの合せ面（エキゾースト側のみ）に液状ガスケットの追加塗布を実施しました。

〔2〕 エキゾーストシステム

保安規準の一部改正により、エンジンの点火方式が無接点式自動車については、「遮熱板の取付けその他の適切な措置」および「熱害警報装置の取付の義務付け」がなくなり（平成9年5月1日施行）、この改正に伴い熱害警報装置のみ廃止しました。

＜変更内容＞

・フロントエキゾーストパイプ部のサーモセンサー（排気温度センサー）を廃止。
・コンビネーションメーター部の排気温度警告灯を廃止。
・コーションラベル廃止。（運転席サンバイザー部）

5－2　動力伝達システム

〔1〕 オートマチックトランスミッション　■概要

新採用の3速オートマチックトランスミッションは、2WDおよび4WDを展開し、最新のエレクトロニクス技術を駆使した軽量・コンパクトな6ポジションパターンの電子制御式オートマチックトランスミッションです。

4WD仕様は、従来同様にリヤデファレンシャル先端にトランスファを設置し、悪路走破性や脱出性をより向上させるためにビスカスカップリング（差動制限装置）付のフルタイム4WD方式を採用しました。

自動変速装置の内容は、VIVIOバン3ATと同じ構造を採用し、スロットル開度、車速、レンジ信号などにより運転状態に応じて変速、エンジンブレーキ、変速タイミングなどを精度良く、最適に制御しています。

＜2WD＞

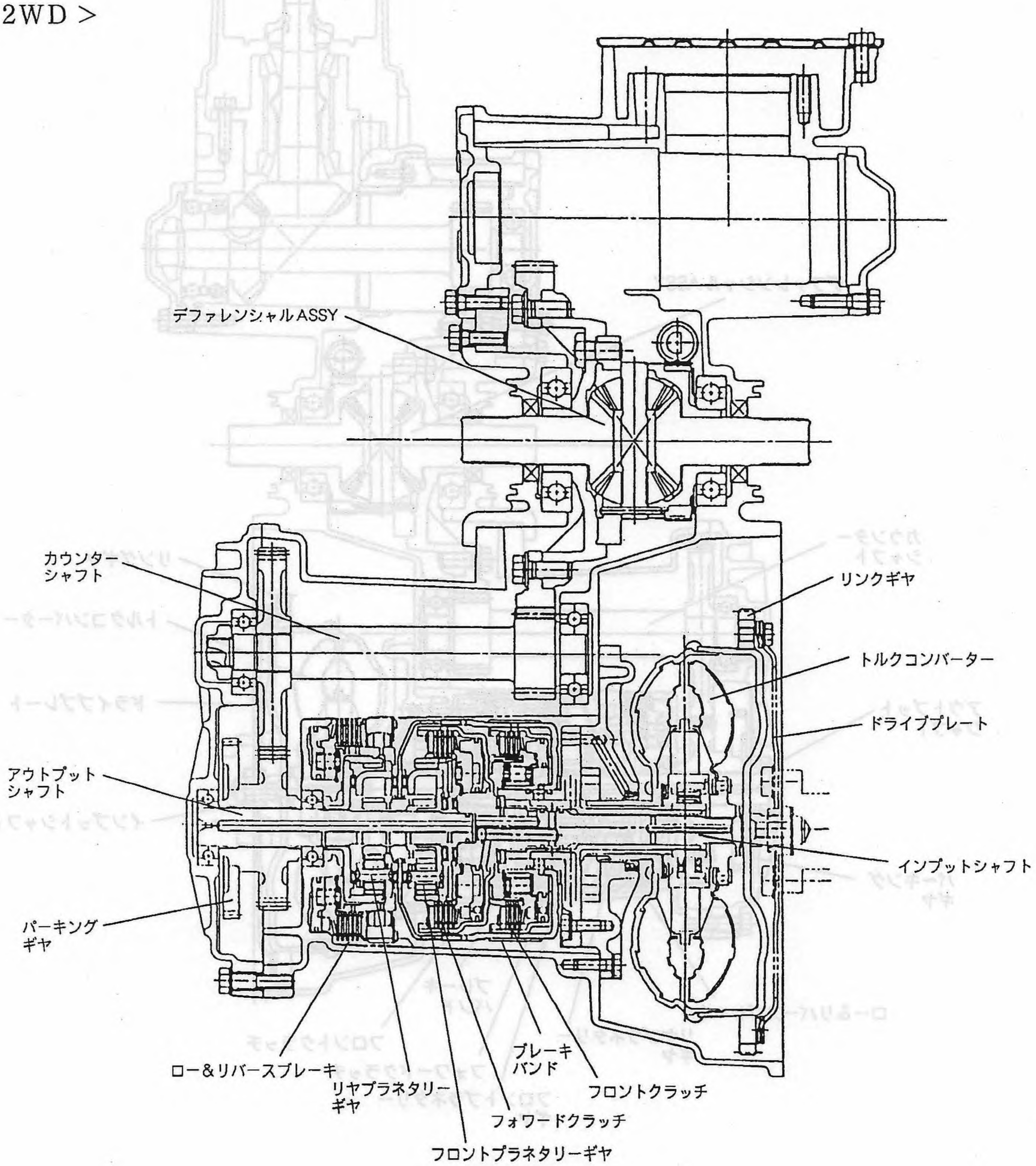

＜4WD＞

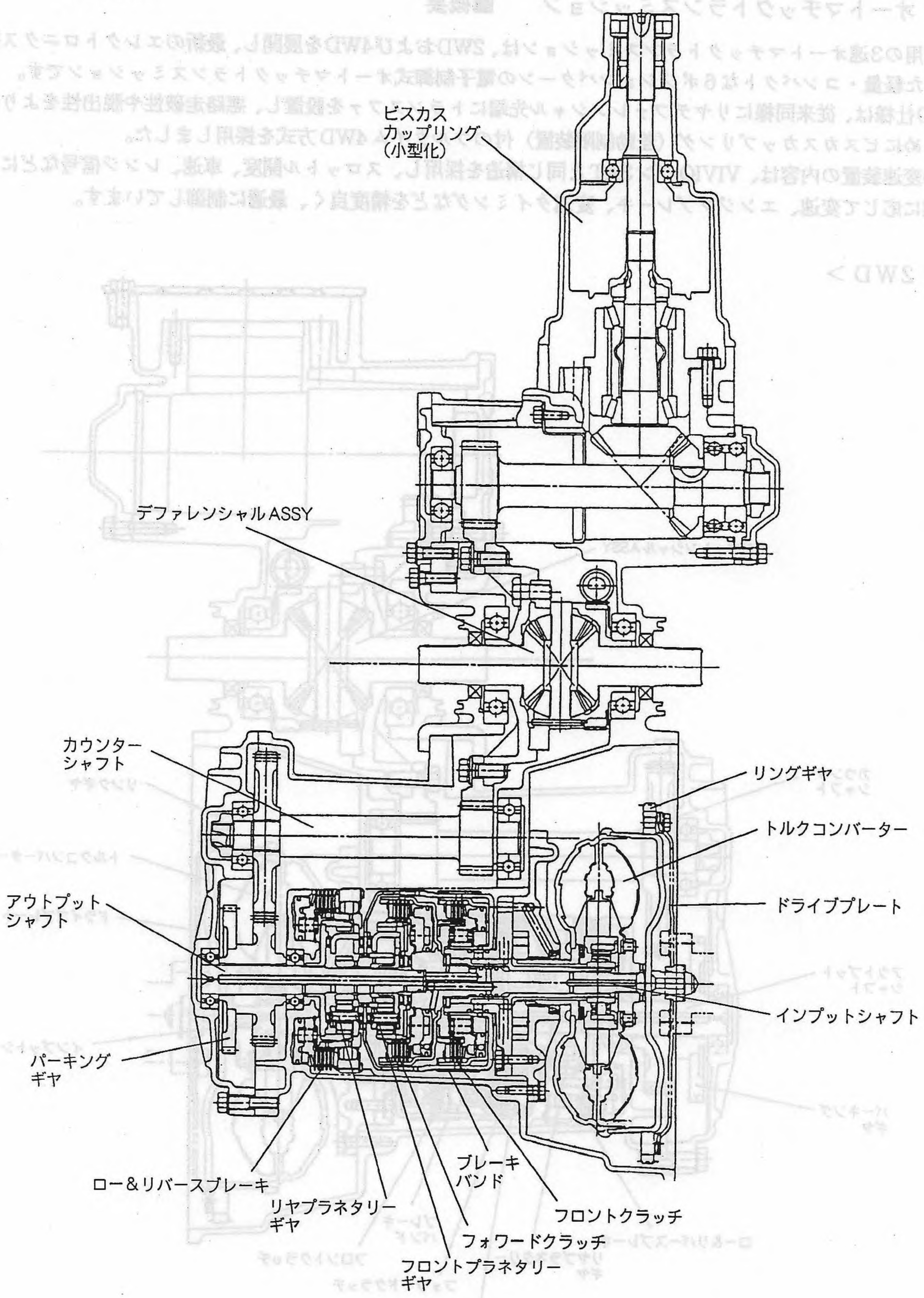
ビスカス
カップリング
（小型化）
デファレンシャルASSY
カウンター
シャフト
リングギヤ
トルクコンバーター
アウトプット
シャフト
ドライブプレート
インプットシャフト
パーキング
ギヤ
ブレーキ
バンド
ロー＆リバースブレーキ
リヤプラネタリー
ギヤ
フロントクラッチ
フォワードクラッチ
フロントプラネタリー
ギヤ

＜仕様＞

車種		NA－EMPi		SC－EMPi		
		2WD	4WD	2WD	2WD	4WD
		一般	一般	一般	赤帽	一般
トランスミッション型式		TA981 KD1AA	TZ981 KD1AA	TA981 KB1AA	TA981 KC1AA	TZ981 KB1AA
トルクコンバーター	型式	対称、3要素、1段、2相型				
	ストールトルク比	2.2		2.0		
	ストール回転数 (rpm)	2500 ～3100	2500～ 3100	2800～ 3200	2800～ 3200	2800～ 3200
変速機	型式	前進3段、後進1段、遊星歯車式				
	制御要素	湿式多板式クラッチ：2組、湿式多板式ブレーキ：1組、 バンド式ブレーキ：1組、ワンウェイクラッチ：1個				
	変速比 1速	2.659	フロントサンギヤ歯数……35　フロントインターナル リヤサンギヤ歯数……31　ギヤ歯数……66 フロントピニオンギヤ歯数…16　リヤインターナル リヤピニオンギヤ歯数……18　ギヤ歯数……66			
	変速比 2速	1.530				
	変速比 3速	1.000				
	変速比 後退	2.129				
	セレクト位置	P（パーキング）：変速機中立、出力軸固定、エンジン始動可能				
		R（リバース）：後退				
		N（ニュートラル）：変速機中立、エンジン始動可能				
		D（ドライブ）：1速 ⇄ 2速 ⇄ 3速				
		2（セカンド）：1速 ⇄ 2速 ← 3速				
		1（ファースト）：1速 ← 2速 ← 3速、1速固定				
	1次減速比	66／47＝1.404		60／47＝1.277		
	終減速比	85／19＝4.474				
オイルポンプ	型式	トロコイド型オイルポンプ				
	駆動方式	エンジン駆動				
潤滑	潤滑方式	オイルポンプによる強制圧送式				
	オイル冷却方式	外出し筒型オイルクーラー（水冷式）			外出し筒型オイルクーラー（水冷式）＋空冷式オイルクーラー	外出し筒型オイルクーラー（水冷式）
	使用オイル	スバルATF（3AT専用）				
	総油量（ℓ）〔含む、オイルクーラー〕	3.8	4.2	3.8	4.1	4.2

＜変速特性図＞

〔ＮＡ車〕

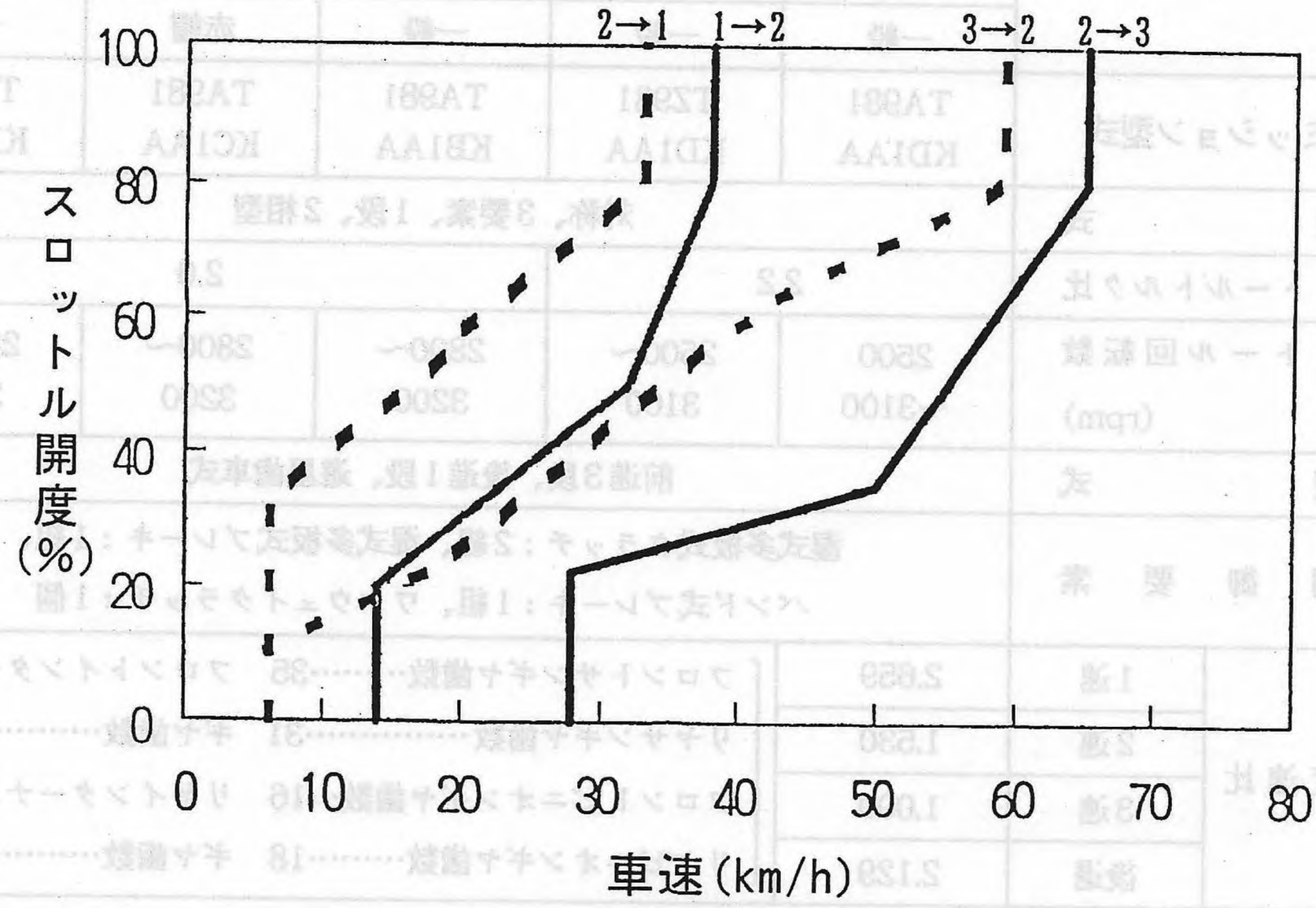

〔ＳＣ車〕

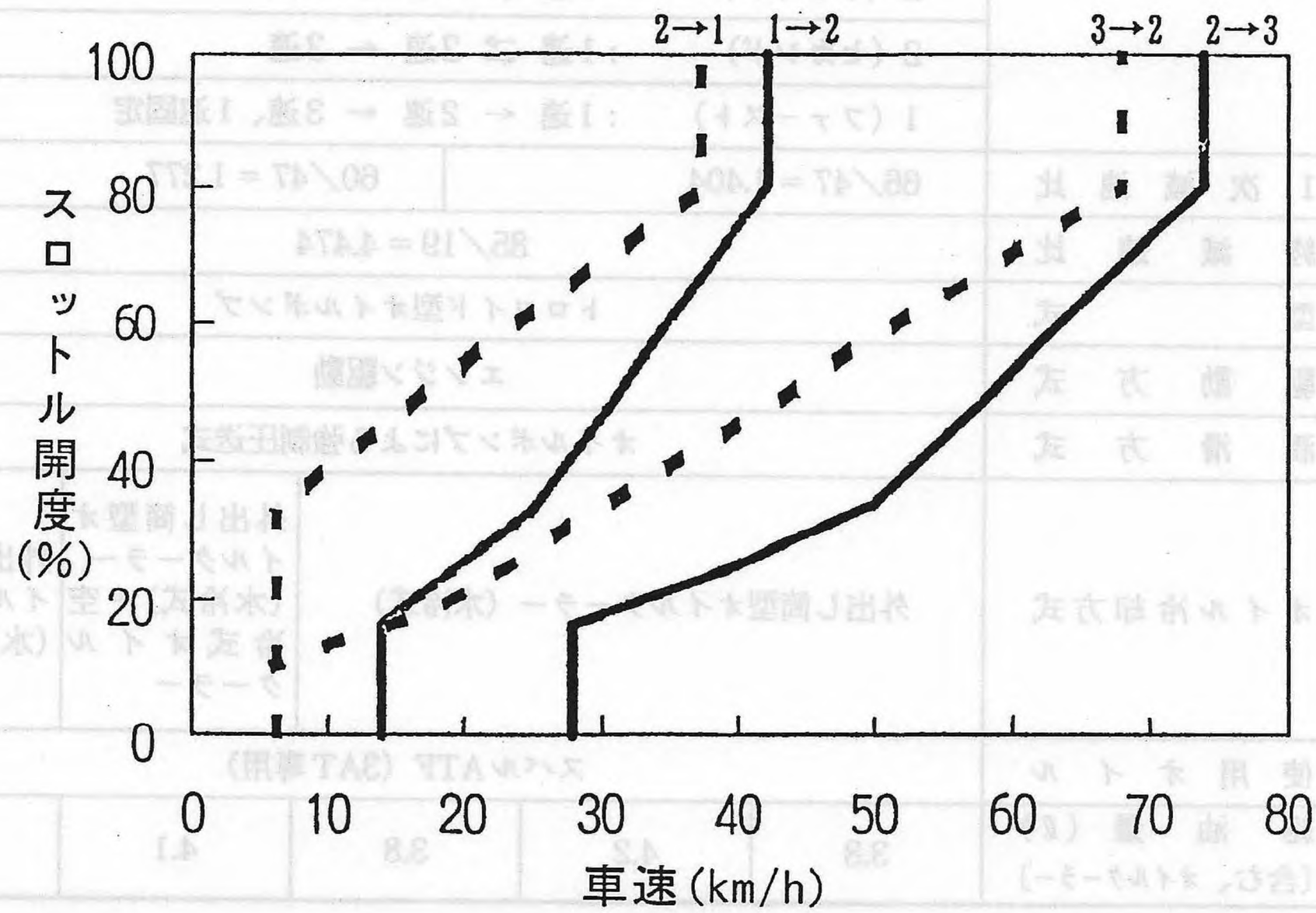

＜変速制御システム＞

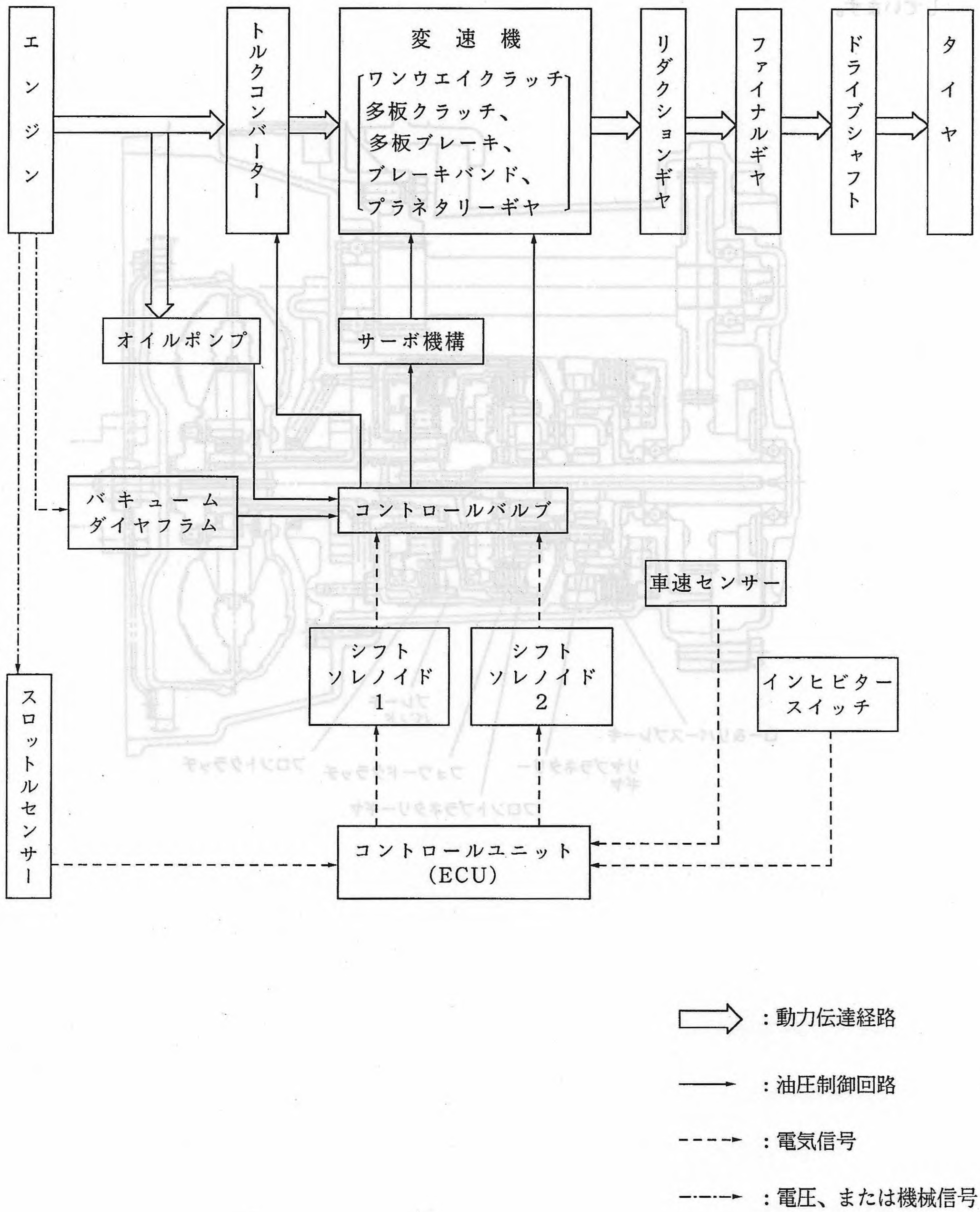
エンジン
トルクコンバーター
変速機
ワンウエイクラッチ
多板クラッチ、
多板ブレーキ、
ブレーキバンド、
プラネタリーギヤ
リダクションギヤ
ファイナルギヤ
ドライブシャフト
タイヤ
オイルポンプ
サーボ機構
バキューム
ダイヤフラム
コントロールバルブ
車速センサー
シフト
ソレノイド
1
シフト
ソレノイド
2
インヒビター
スイッチ
スロットルセンサー
コントロールユニット
(ECU)
：動力伝達経路
：油圧制御回路
：電気信号
：電圧、または機械信号

(1)　動力伝達システム

変速機構、プラネタリーギヤに条件を与える変速要素、コントロールバルブから構成されています。変速要素はプラネタリーギヤ2組、フロントクラッチ、フォワードクラッチ、ロー＆リバースブレーキ、ブレーキバンドで構成され、変速に合わせて2組のプラネタリーギヤに条件を与え、前進3段、後退1段の変速を可能にしています。

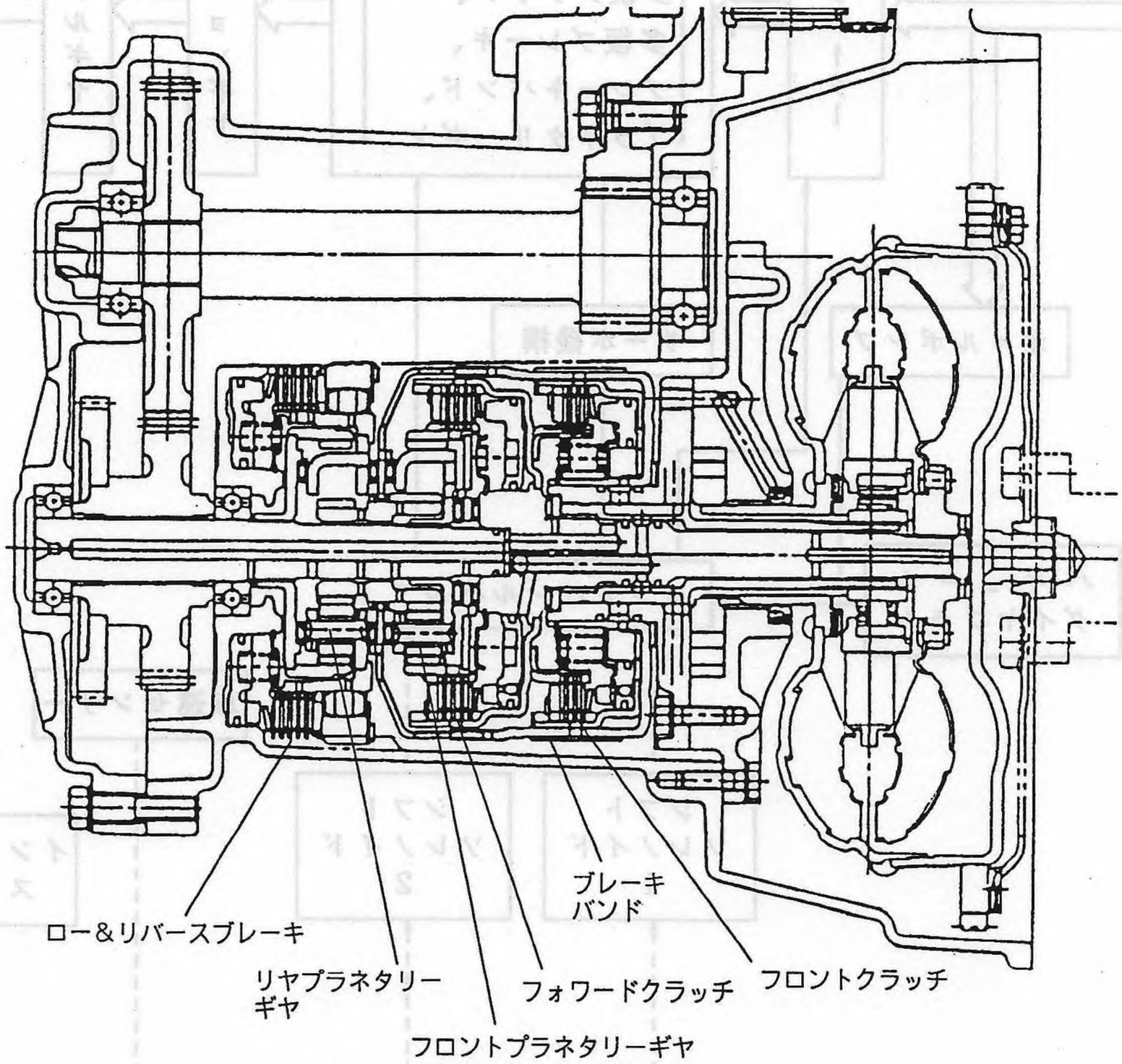

＜変速メカニズム＞

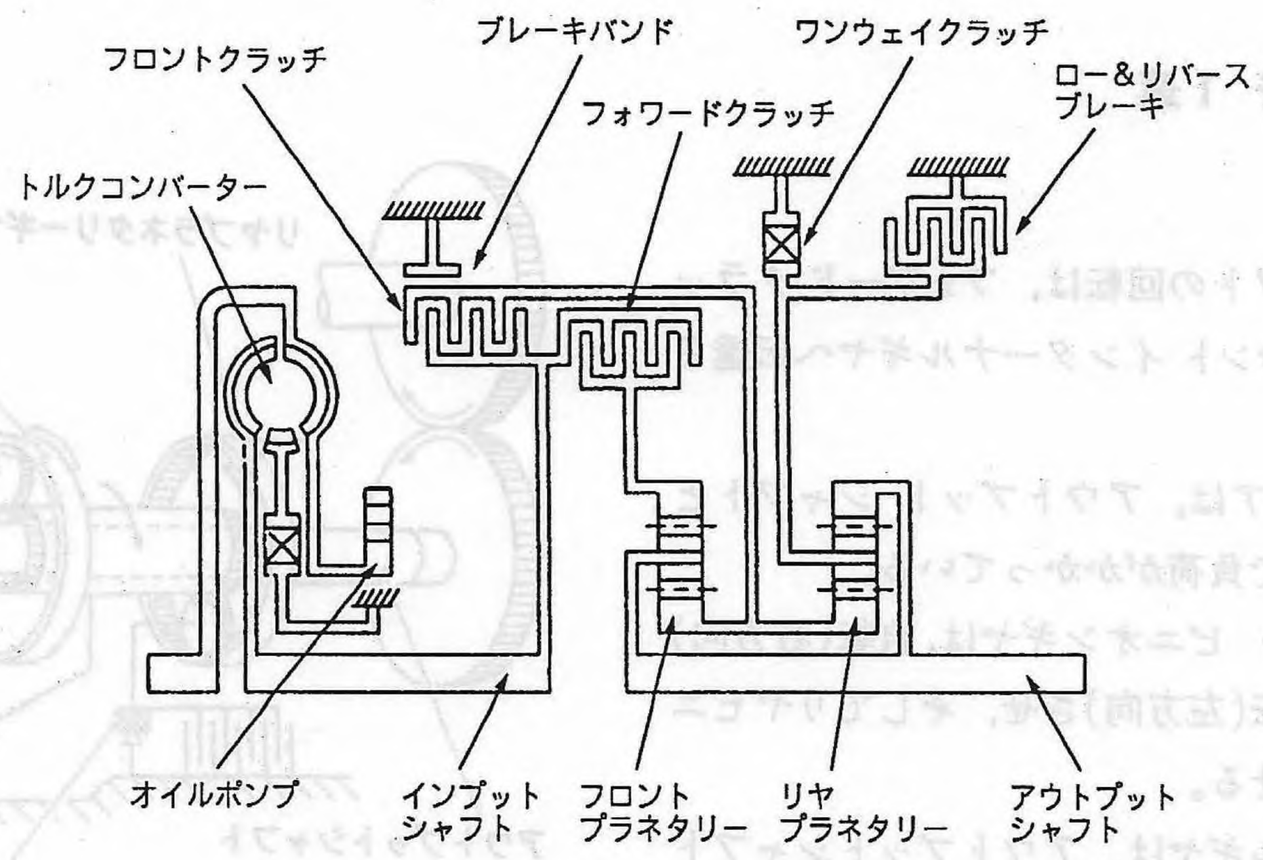

〔変速位置とクラッチ、ブレーキの作動〕

○：接続、－：解放

シフトポジション ＼ クラッチ		フロントクラッチ	フォワードクラッチ	ブレーキバンド	ロー＆リバースブレーキ	備考
P		－	－	－	－	パーキング
R		○	－	－	○	後退
N		－	－	－	－	ニュートラル
D	1速	－	○	－	－	1速⇄2速⇄3速
	2速	－	○	○	－	
	3速	○	○	－	－	
2	1速	－	○	－	－	1速⇄2速←3速
	2速	－	○	○	－	
	3速	○	○	－	－	
1	1速	－	○	－	○	1速←2速←3速
	2速	－	○	○	－	
	3速	○	○	－	－	

① D 2 レンジ 1速

〈加速時〉

インプットシャフトの回転は，フォワード クラッチを経由して，フロント インターナルギヤへ伝達される。

フロント キャリアは，アウトプット シャフトとつながっているので負荷がかかっている。

この為，フロント ピニオンギヤは，自転(右方向)し，サンギヤを回転(左方向)させ，そしてリヤピニオンギヤを回転させる。

リヤ インターナルギヤは，アウトプットシャフトとつながっているので負荷がかかっている。

リヤ キャリアが左回転すれば動力の伝達はなく，ワンウェイクラッチの働きで左回転はロックされる。

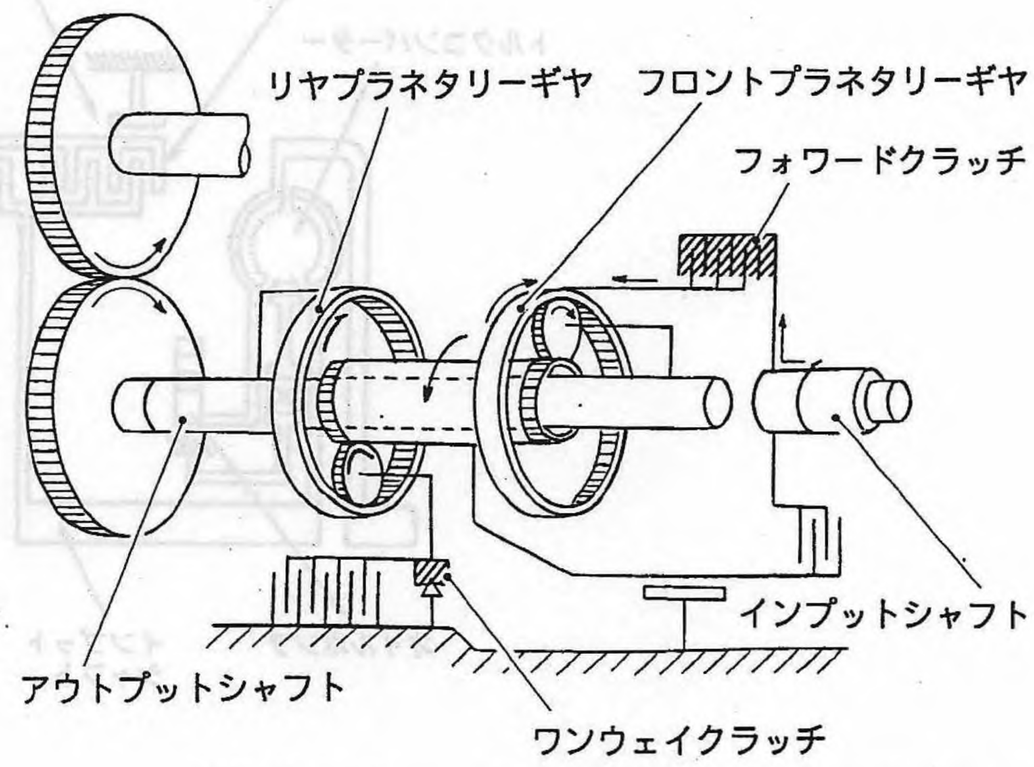

従って，リヤ ピニオンギヤの回転は，リヤ インターナルギヤへ伝わり，アウトプットシャフトを回転させる。

〈減速時〉

リヤインターナルギヤは，負荷とならず動力の発生源となる。リヤ キャリアは，リヤインターナルギヤの回転方向(右)がフリーなので，リヤ キャリアの回転力は，サンギヤへ伝達されず，逆駆動力(エンジンブレーキ)は作用しない。

② D 2 レンジ 2速

インプットシャフトの回転は，フォワード クラッチを経由してフロントプラネタリーギヤのインターナルギヤへ伝達される。サンギヤは，ブレーキバンドの締結により固定される。

従って，フロントインターナルギヤの回転はフロント ピニオンギヤを回転（右方向）させると共にフロントキャリアも回転させる。

そして，フロント キャリアとつながっているアウトプットシャフトを駆動する。

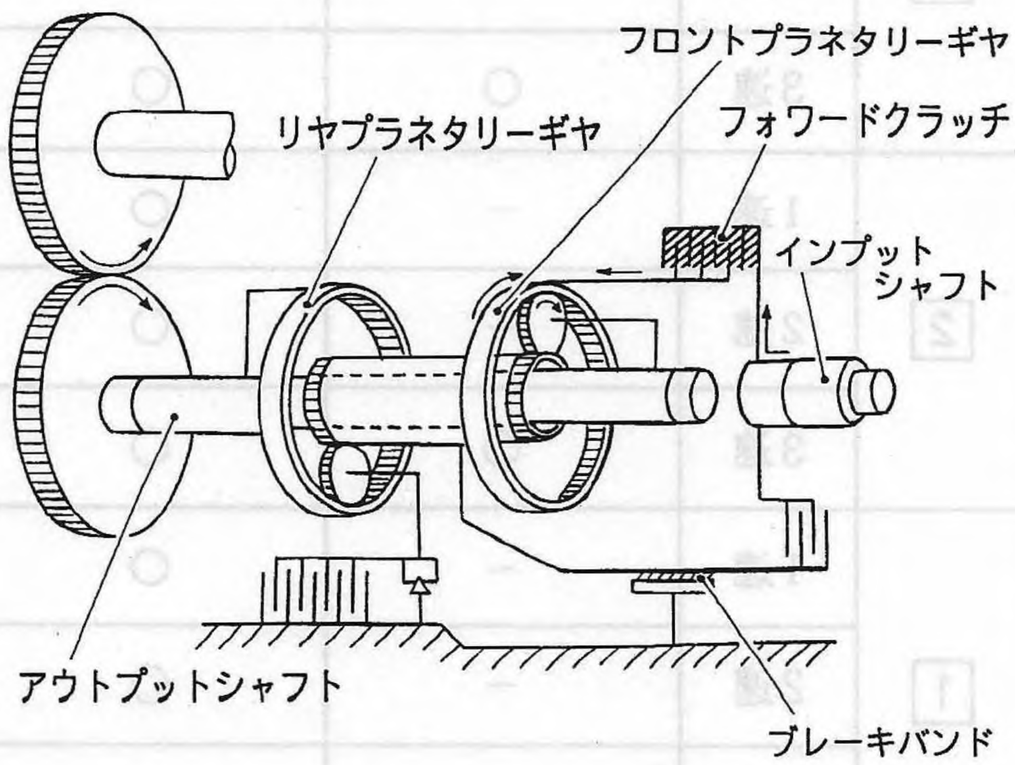

③ D レンジ 3速

インプットシャフトの回転は，フォワード クラッチを経由して，フロント インターナルギヤへ伝わり，また，もう一方は，フロント クラッチを経由してサンギヤへ伝達される。

すなわち，インプットシャフトは，プラネタリーギヤ自体と直結となるので，フロント ピニオンギヤはロック状態となり，インプットシャフトの回転はそのままアウトプットシャフトに伝達される。

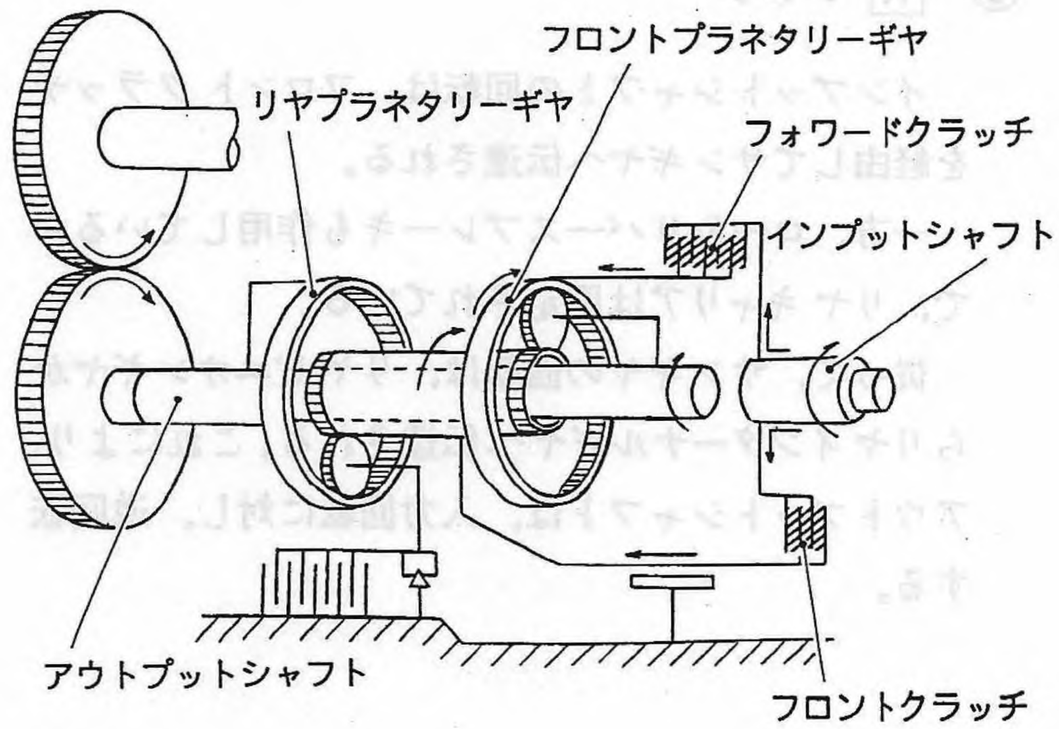

④ 1 レンジ 1速

動力の伝達は，D，2 レンジの1速と同じであるが，エンジンブレーキ時に発生するリヤ キャリヤの右方向回転を阻止するため，ロー&リバースブレーキを作動させてリヤ キャリヤを固定している。

すなわち，D レンジの加速時は，リヤ キャリヤの左方向の回転をワンウェイクラッチで阻止していたが，エンジンブレーキ時には，逆にアウトプットシャフトから動力(右回転)が伝達するのでワンウェイクラッチは作用せず，リヤ キャリヤは空転してしまう。そこで，1 レンジではロー&リバースブレーキを作動させて，リヤ キャリヤを固定し，エンジンブレーキがかかるようにしている。

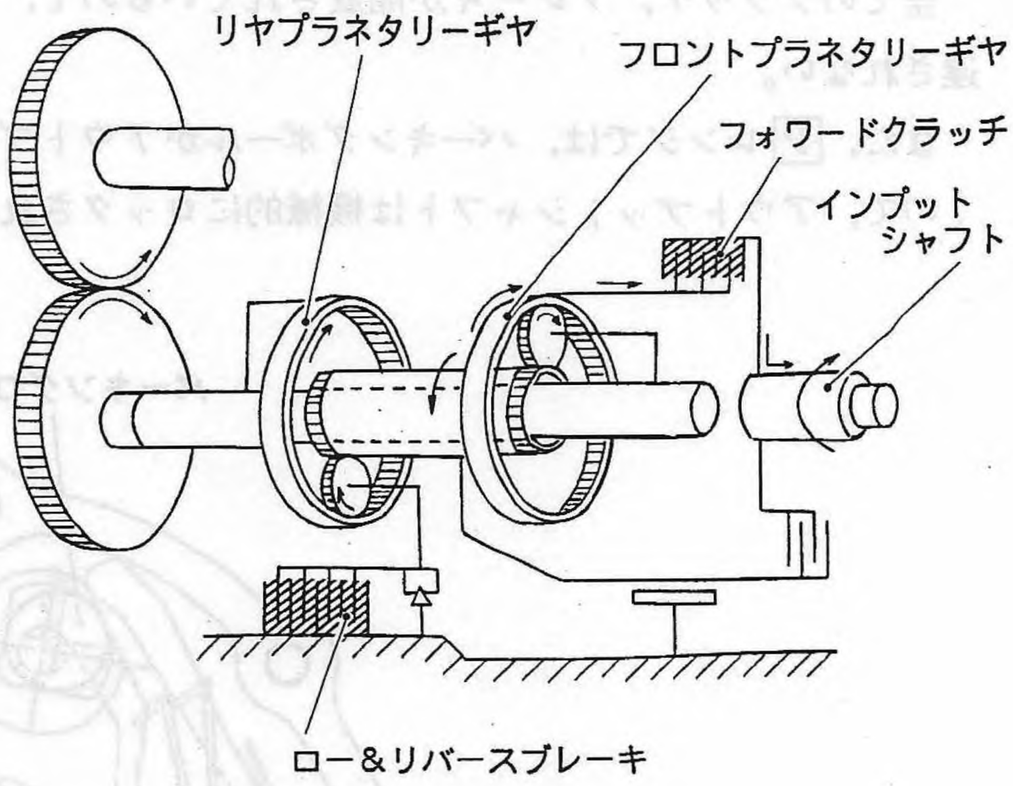

⑤ R レンジ

インプットシャフトの回転は，フロント クラッチを経由してサンギヤへ伝達される。

一方，ロー＆リバースブレーキも作用しているので，リヤ キャリアは固定されている。

従って，サンギヤの回転は，リヤ ピニオンギヤからリヤ インターナルギヤへ伝達される。これにより，アウトプットシャフトは，入力回転に対し，逆回転する。

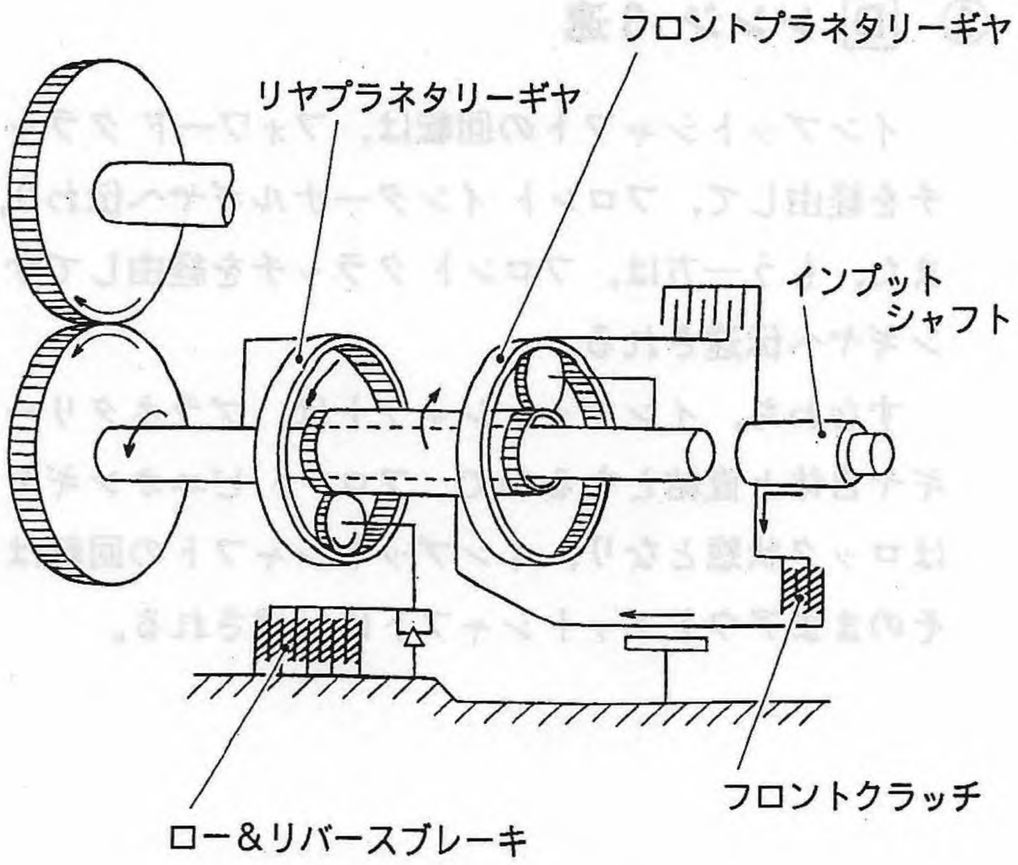

⑥ N P レンジ

全てのクラッチ，ブレーキが開放されているので，インプットシャフトの回転は，アウトプットシャフトに伝達されない。

また，P レンジでは，パーキングポールがアウトプットシャフトと一体になっているパーキングギヤに噛み合うので，アウトプットシャフトは機械的にロックされる。

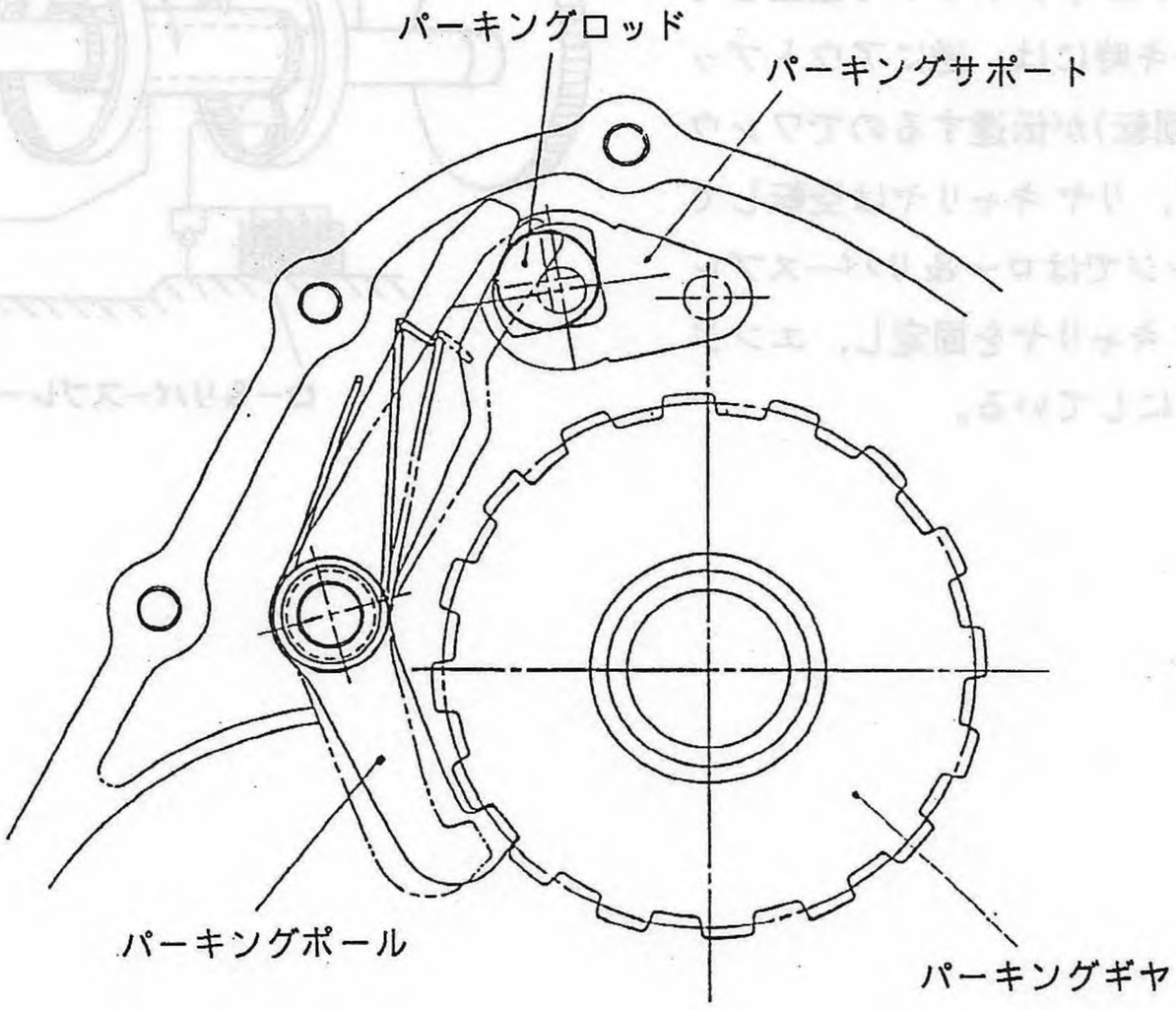

(2)　コントロールバルブ

コントロールバルブボディには、変速制御用シフトソレノイド（2個）が取付けられ、アキュームレーターおよび各種バルブなどで構成され、手動または電子制御により自動的に変速機構を油でコントロールしています。

＜構造＞

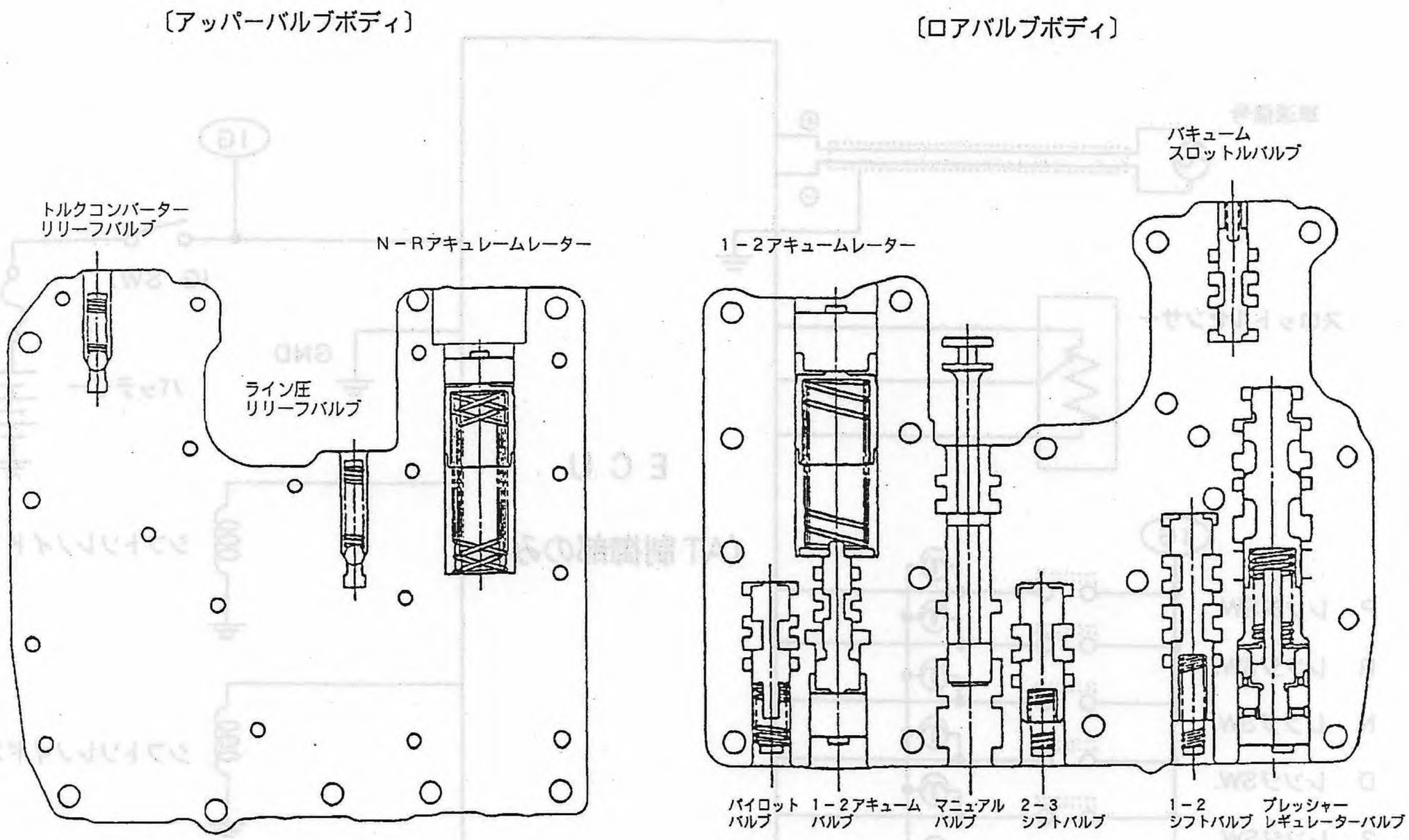

＜機能＞

名　　称	機　　能
マニュアルバルブ	各セレクトポジションに応じて、ライン圧を各回路に配送する。
プレッシャレギュレーター バルブ	オイルポンプから吐出されるオイルを、走行状態に応じたライン圧に調圧する。
バキュームスロットル バルブ	エンジン負荷に応じて、スロットル圧を調圧する。
パイロット バルブ	ライン圧に調圧して、変速制御に用いるパイロット圧を作る。
1－2シフト バルブ	1－2速を自動変速する。
1－2アキューム バルブ	1－2速、変速時の油圧の立ち上がりをゆるやかにする。
2－3シフト バルブ	2－3速を自動変速する。
N－Rアキューム バルブ	N－Rセレクト時、油圧の立ち上がりをゆるやかにする。

(3)　電子油圧制御システム

電子油圧制御機構は、各種センサーやスイッチ、トランスミッションコントロールユニット（EMPi・ECUと一体のECU）およびシフトソレノイドを含む油圧制御装置から構成され、車速、スロットル開度、インヒビタースイッチ（レンジ）等の入力信号からECUがシフトソレノイド（1＆2）の作動をコントロールし、変速制御します。

＜入出力図＞

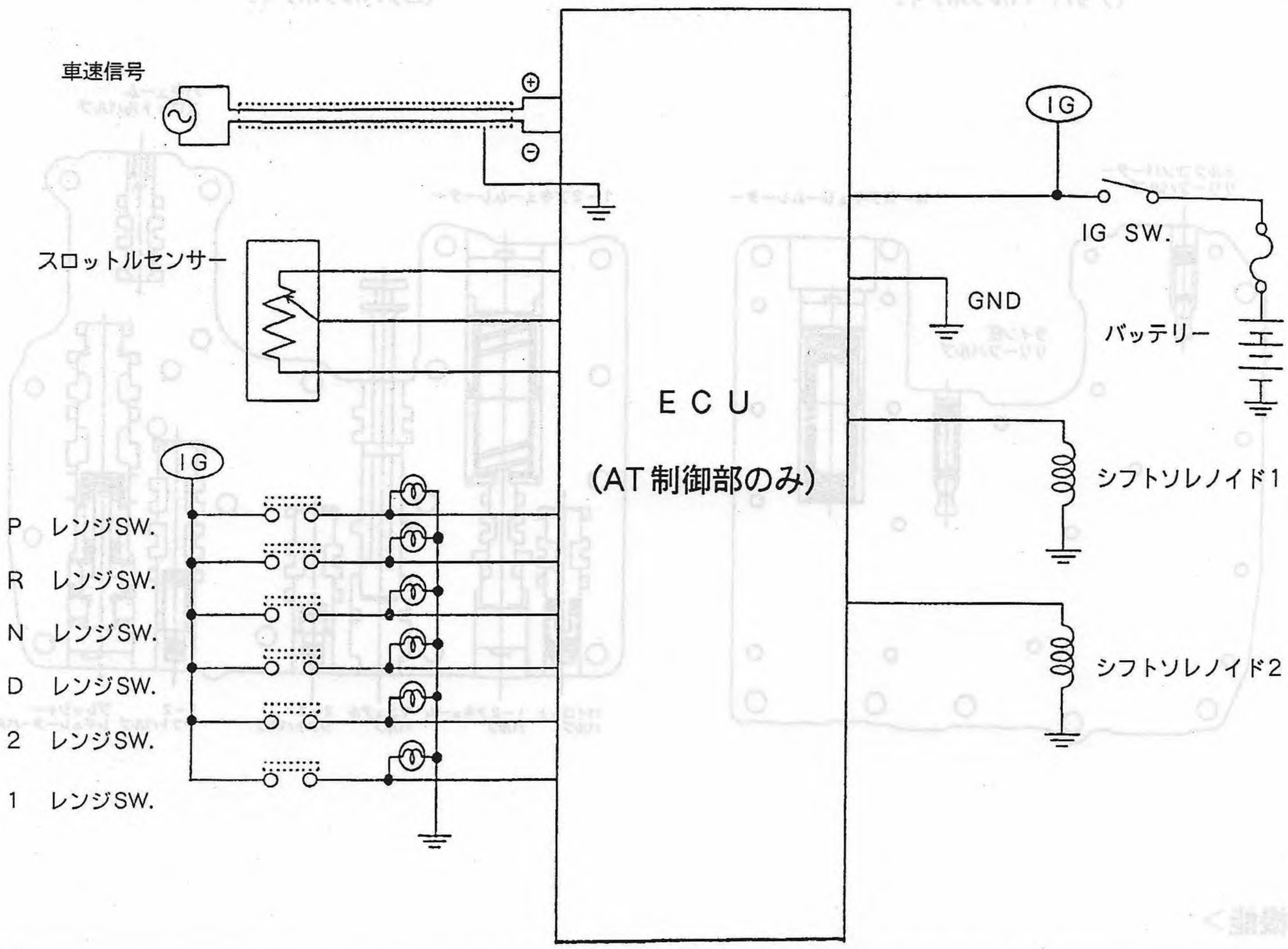

＜入出力信号＞

区　分	名　　称	主　制　御　機　能
入　力	スロットルセンサー	スロットル開度を検出し、変速点、変速タイミングを決定する。
	車速センサー	車速を検出し、変速点、変速タイミングを決定する。
	インヒビタースイッチ	各レンジに応じた変速点、変速タイミングを決定する。 「P、R、N、D、2、1」
出　力	シフトソレノイド1、2	ソレノイドのON、OFFにより変速段制御を行う。 変速時に変速タイミングを制御して、変速ショックの低減をはかっている。

＜油圧制御＞

油圧制御はライン圧制御と変速制御に大別されます。

① ライン圧制御

ライン圧は、各摩擦要素（各クラッチ）の作動圧であり、エンジンの負荷状態によって、このライン圧を最適なクラッチ容量となるように制御する。

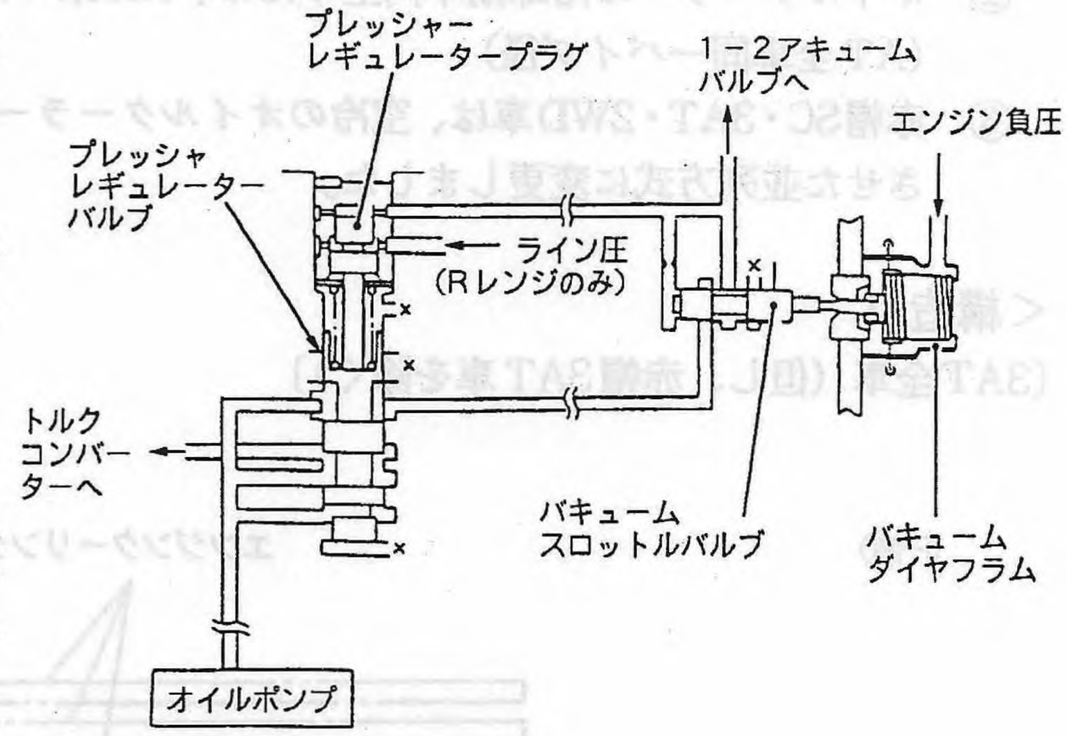

・バキュームダイヤフラムは、エンジンの負荷状態を吸入管負圧によって検知し、バキュームロッドの押力を変化させる。

・バキュームスロットルバルブが、このバキュームロッドの押力に応じたスロットル圧を調圧する。

・スロットル圧が、プレッシャレギュレータープラグへ作用し、プレッシャレギュレーターバルブを押し、これに応じてライン圧を調圧する。
〔エンジンの負荷状態（吸入管負圧）に応じた値に調圧される。〕

・Rレンジの場合は、クラッチ容量確保の為、ライン圧をプレッシャレギュレータープラグに作用させ、D、2、1レンジよりも調圧点を高くしている。

② 変速制御

スロットルセンサー、および車速度センサーからの信号により、ATコントロールユニット（ECU）からコントロールバルブに取付けられたシフトソレノイド1、2に信号が送られ、設定されたシフトスケジュールに従って最適なギヤ位置が選択される。

＜シフトソレノイドの作動＞

ギヤ位置 ／ ソレノイド	1速	2速	3速
シフトソレノイド1	○	×	×
シフトソレノイド2	○	○	×

○：ON

×：OFF

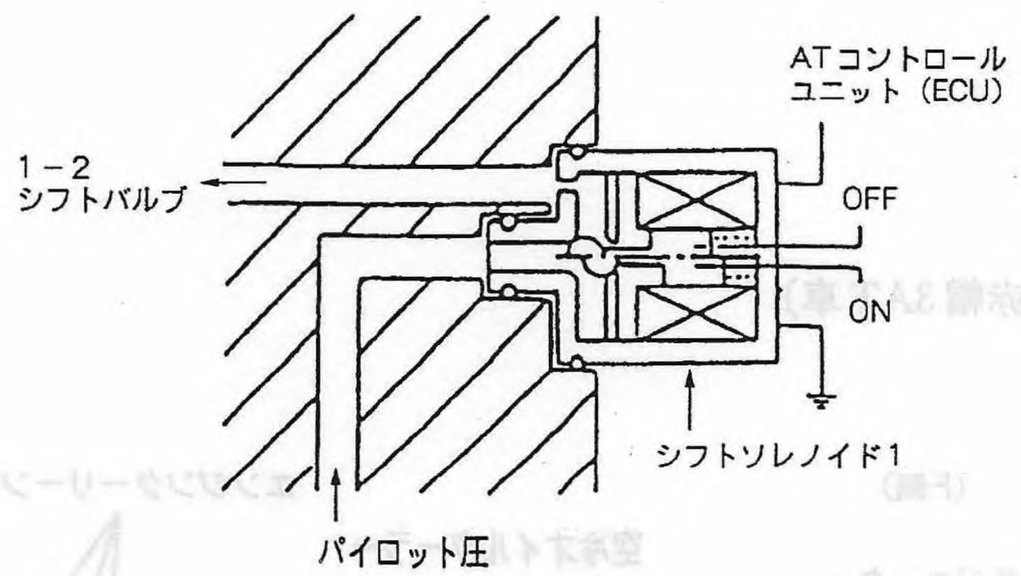

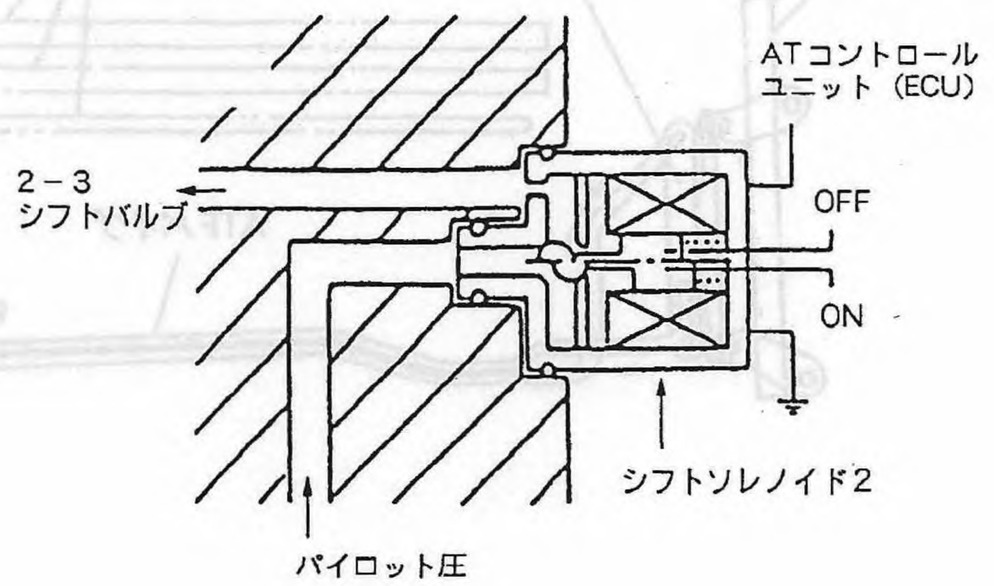

(4)　オイルクーリングシステム

① ATF作用オイルクーラーは、外出し筒型タイプ（水冷式）を変更すると共にクーラーの容量アップを図りました。

② オイルクーラーの冷却効率向上のため、NA系のクーリングパイプ径をアップしました。
（AT全車同一パイプ径）

③ 赤帽SC・3AT・2WD車は、空冷のオイルクーラーを併設し、水冷オイルクーラーとの配管は配管途中で分岐させた並列方式に変更しました。

＜構造＞

〔3AT全車（但し、赤帽3AT車を除く）〕

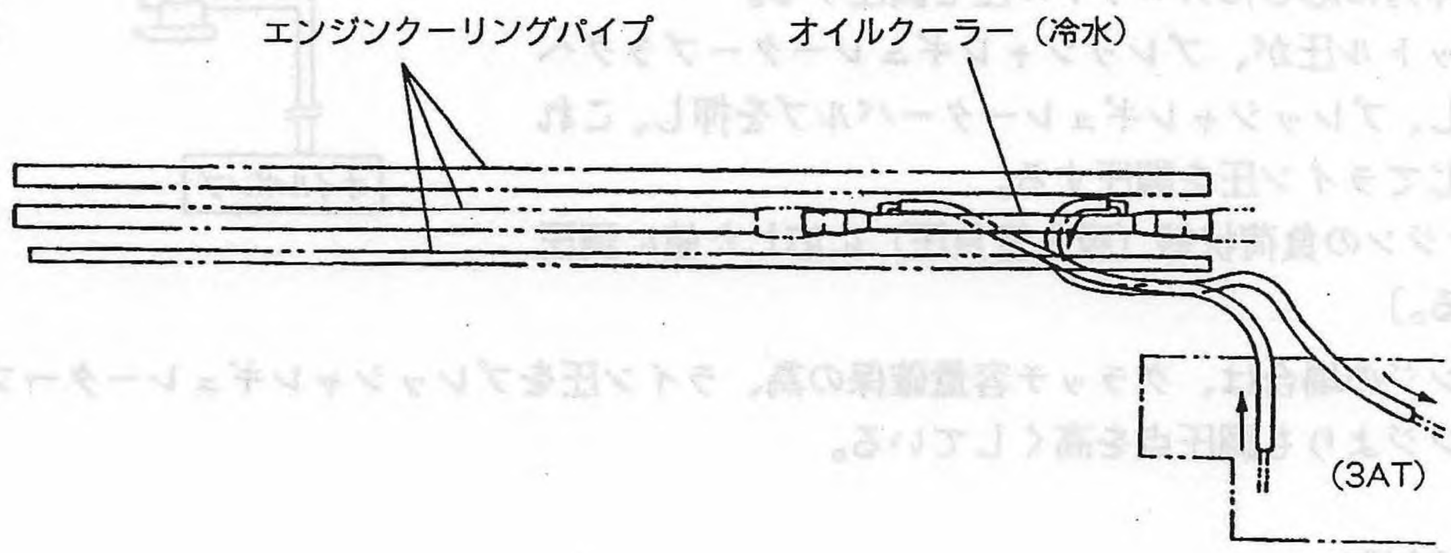

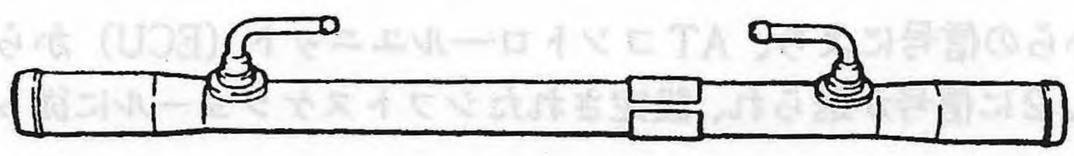

オイルクーラー（冷水）

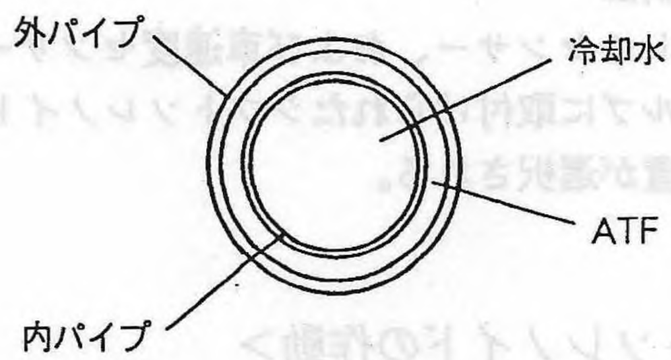

断面図

〔赤帽3AT車〕

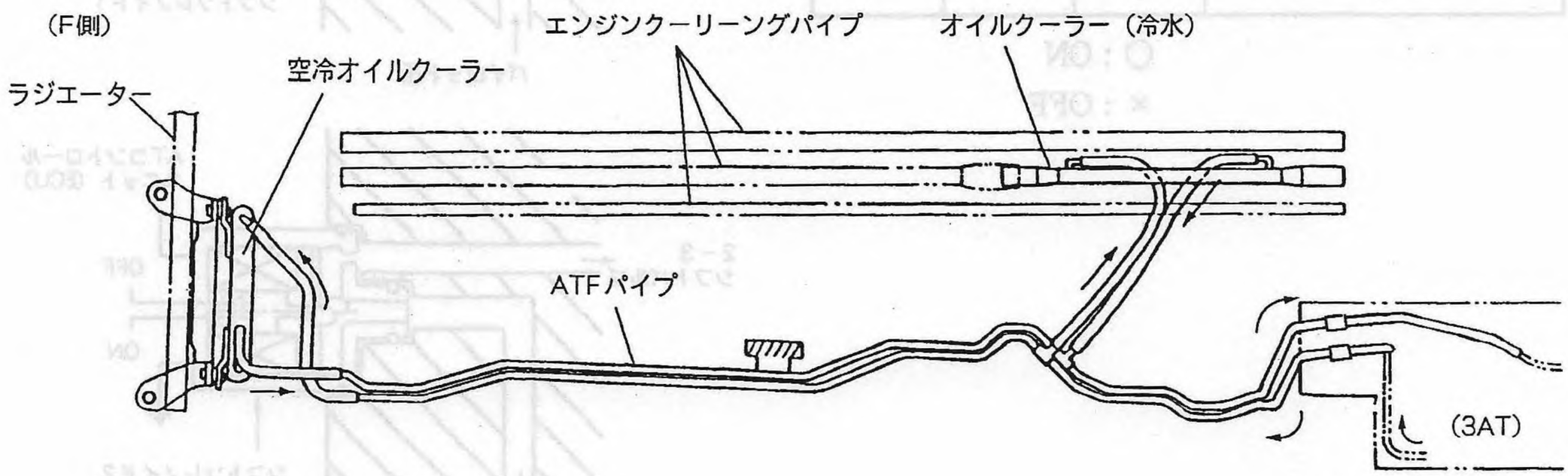

〔2〕 セレクトシステム

ATのセレクトシステムは、セレクトレバーによりケーブルを介してトランスミッション側のレンジセレクトレバーを作動させ、油通路を切換え各レンジ（P、R、N、D、2、1）を選択するケーブル方式で、セレクトシステムの基本構造は従来のECVT仕様と同じです。

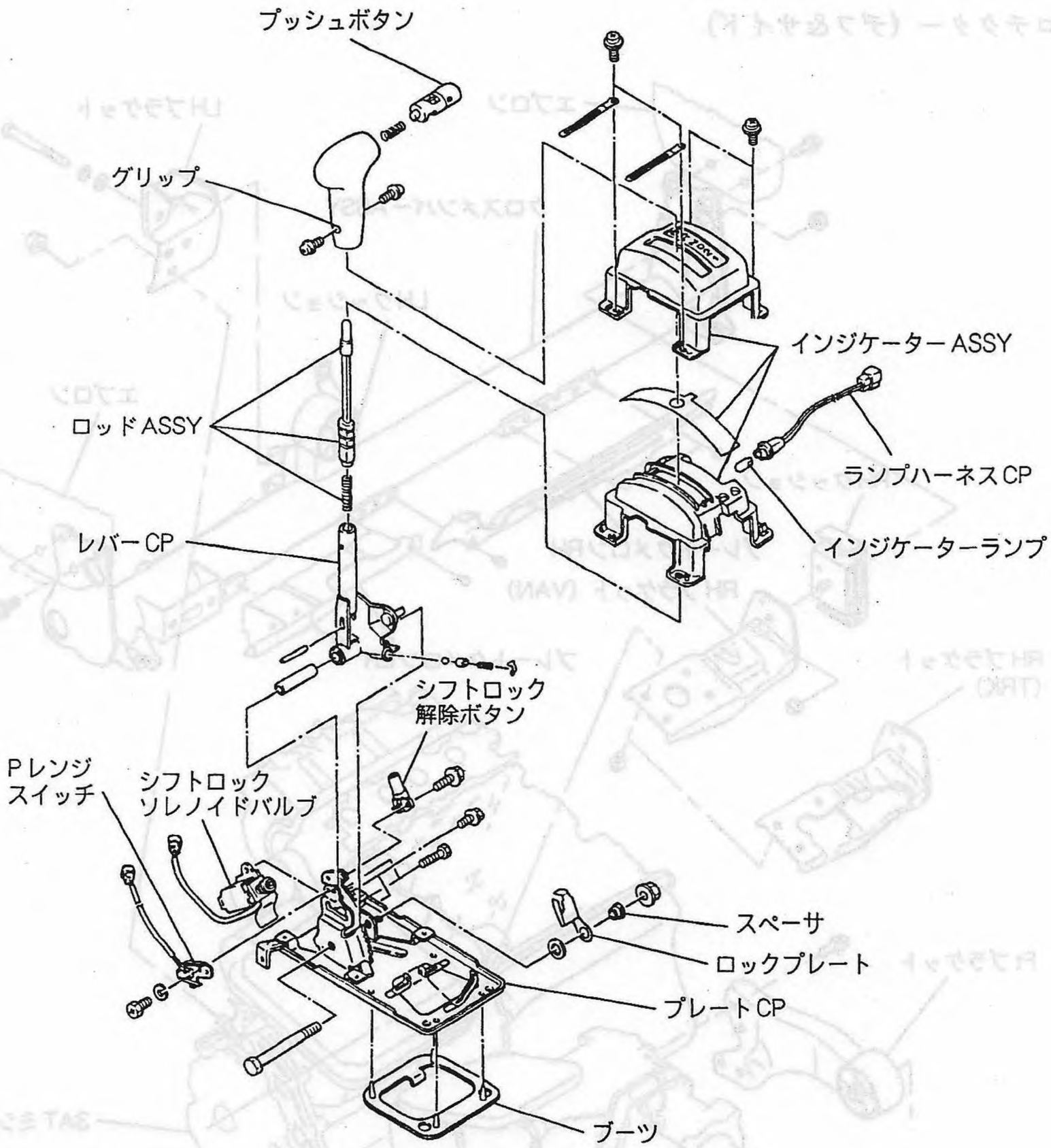

〔3〕 ドライブシステム＆アクスル

(1) ドライブシャフト

リヤドライブシャフトのトランスミッションの左側ジョイント（DOJ）外周に取付作業用溝（ライン作業用）を追加しました。

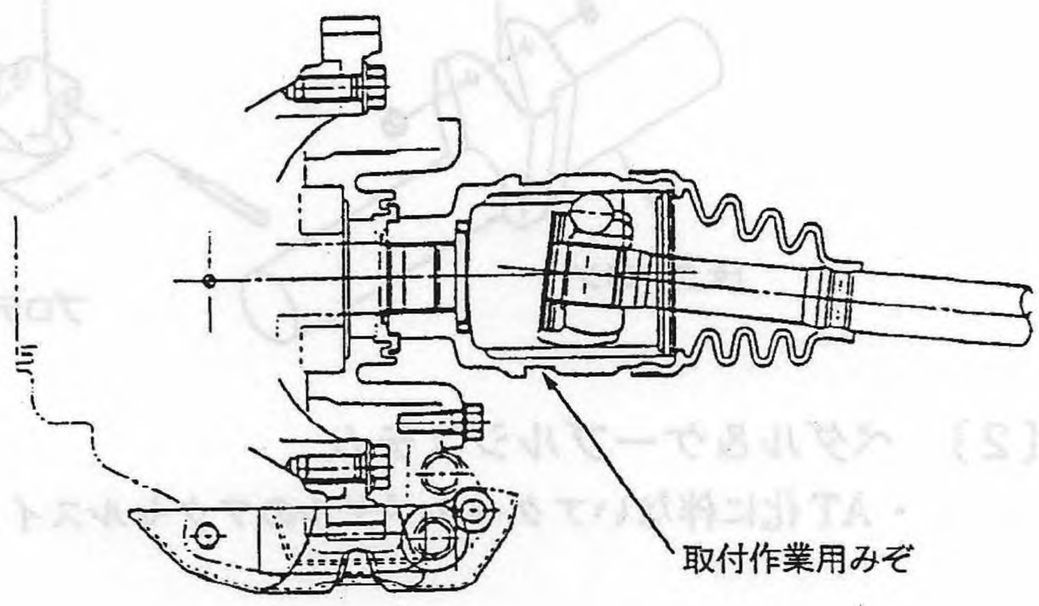

5－3　シャシ

〔1〕 エンジンマウンティング

3AT採用に伴ない下記部品を新製しました。

・ブラケット（LH）＆ブラケット（フロント）
・プレートクロメン（RH＆LH）
・プロテクター（デフ＆サイド）

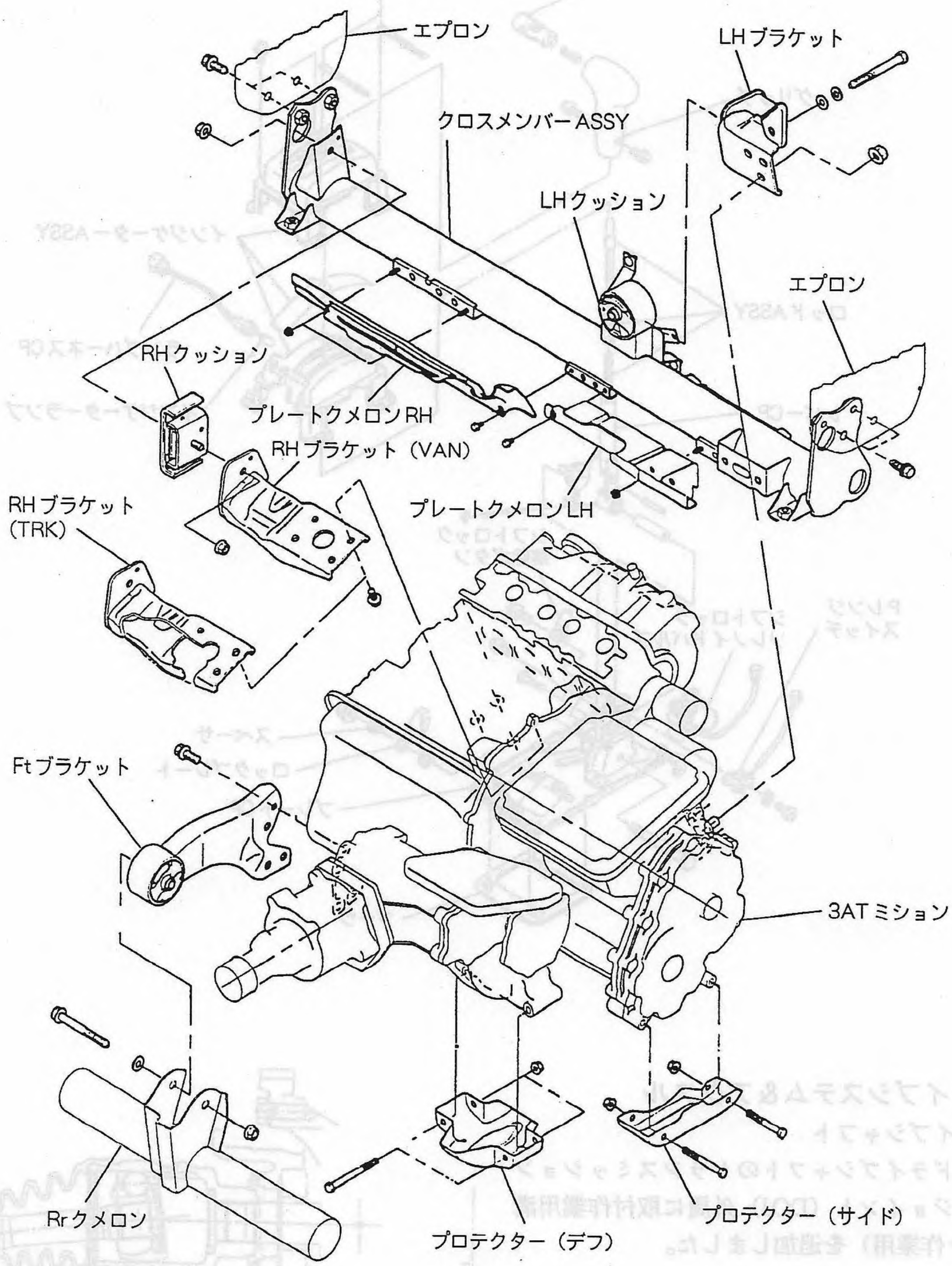

〔2〕 ペダル＆ケーブルシステム

・AT化に伴ないアクセルペダルのアクセルスイッチを廃止しました。

5－4　ボディ

〔1〕 リヤクロスメンバー

(1)　エンジンマウント位置を変更（全AT車）
エンジン前側のマウント位置を従来の4WD用搭載位置に統一しました。

〔2〕 ボディ内装、外装

(1)　車内音改善のため、防音材を追加しました。（バン＆ディアス系）

①　バン系全車

・リヤクォータートリム（RH側のみ）裏側にインシュレーター追加
・カバーインシュレーター延長
・リヤゲートウェザーストリップを変更

②　ディアス系

前項①の変更に加えて、下記項目を変更。

・トラップドアに発泡ウレタン注入
・リヤシェルフマットの裏面インシュレーターの左右および後端を延長。

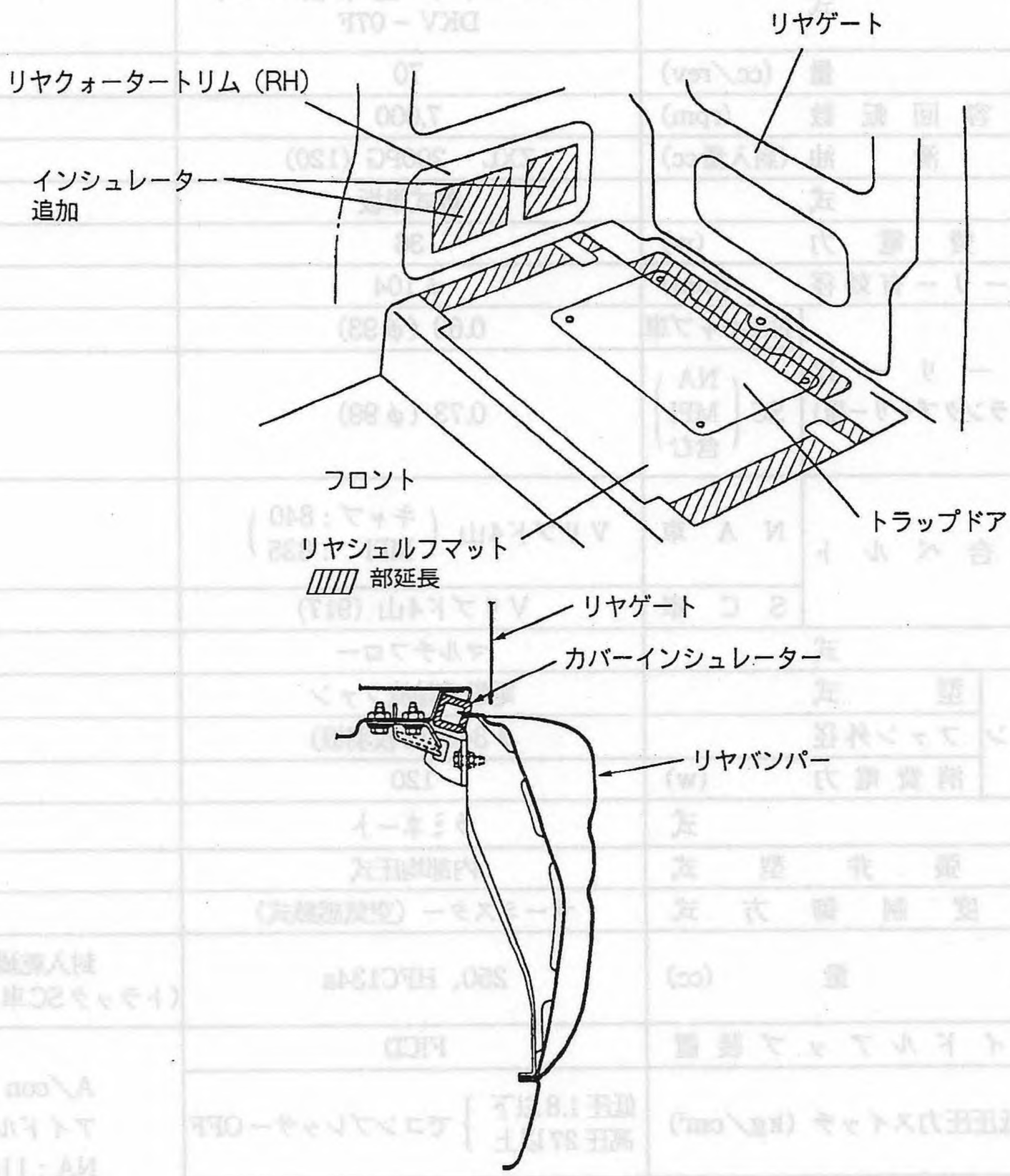

(2)　フロントバンパー
パンチングメタル形状を変更しました。（クラシック車）

5－5　空調システム

〔1〕 マニュアルエアコン

(1)　エアコン装着を拡大展開しました。

(2)　トラック系SC車の専用レシーバードライヤを設定しました。

・回路内にオイルを⊕60cc封入（識別オレンジ色マーク）

(3)　コンデンサー仕様の統一（トラック系）

・SC車およびNA－EMPi車用のコンデンサーをキャブ仕様車にも適用。
これに伴ない、冷却系、エアベント、オーバーフローホースの引廻しを変更。

■ 仕様

項目 ＼ メーカー			(株) ゼクセル製HFC134a仕様	備考
エアコン型式			エアミックス	
冷房性能	冷房能力 (JIS) (Kcal／h)		3,000	
	風量 (m³／h)		300	
冷媒 (封入量g)			HFC134a (500)	
コンプレッサー	型式		ベーンロータリー型 (5枚ベーン) DKV－07F	
	容量 (cc／rev)		70	
	許容回転数 (rpm)		7,000	
	潤滑油 (封入量cc)		ZXL－200PG (120)	
マグネットクラッチ	型式		乾式単板	
	消費電力 (w)		36	
	プーリー有効径 (mm)		φ104	
	プーリー比 (クランクプーリー径)	NAキャブ車	0.69 (φ93)	
		SC (NA MPI 含む)	0.73 (φ99)	
	適合ベルト	NA車	Vリブド4山 (キャブ：840 MPI：825)	
		SC車	Vリブド4山 (917)	
コンデンサー	型式		マルチフロー	
	ファン	型式	電動式軸流ファン	
		ファン外径	φ340 (5枚羽根)	
		消費電力 (w)	120	
エバポレーター	型式		ラミネート	
	膨張弁型式		内部均圧式	
	温度制御方式		サーミスター (空気感熱式)	
レシーバードライヤ	容量 (cc)		250、HFC134a	封入乾燥剤入り (トラックSC車：60ccオイル)
制御装置	アイドルアップ装置		FICD	A／con ON時 アイドル回転数 NA：1100rpm SC：1100rpm
	高低圧圧力スイッチ (kg／cm²)		低圧1.8以下 高圧27以上 } でコンプレッサーOFF	
	加速カット制御	SC車 (全車)	EMPI－ECU制御	
	コンプレッサー保護センサー		160℃時コンプレッサーOFF	
	発進カット制御	SC車 (全車)	EMPI－ECU制御	
	水温カット制御	SC車 (全車)	EMPI－ECU制御	

5－6　ボディエレクトリカル

〔1〕 コンビネーションメーター

(1)　AT車用コンビネーションを採用しました。(3種類)

・シフトインジケーターを6ポジション化。

・ウォーニングをPOWER TRINに集約。

(2)　熱害警報装着の廃止（全車）

コンビネーション内の排気温度警告灯を廃止しました。

〔AT用 コンビネーションメーター〕

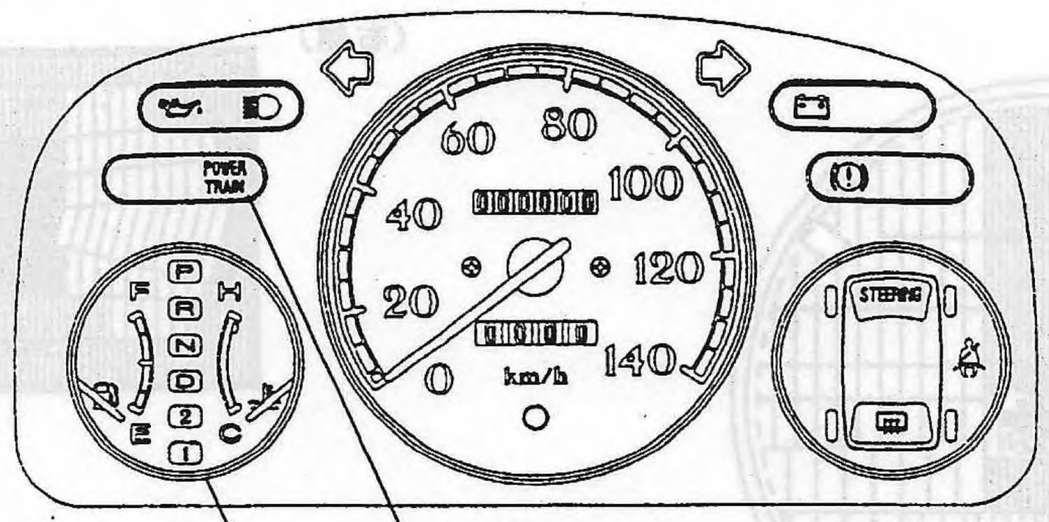

エンジン回転計無（クラシック用）

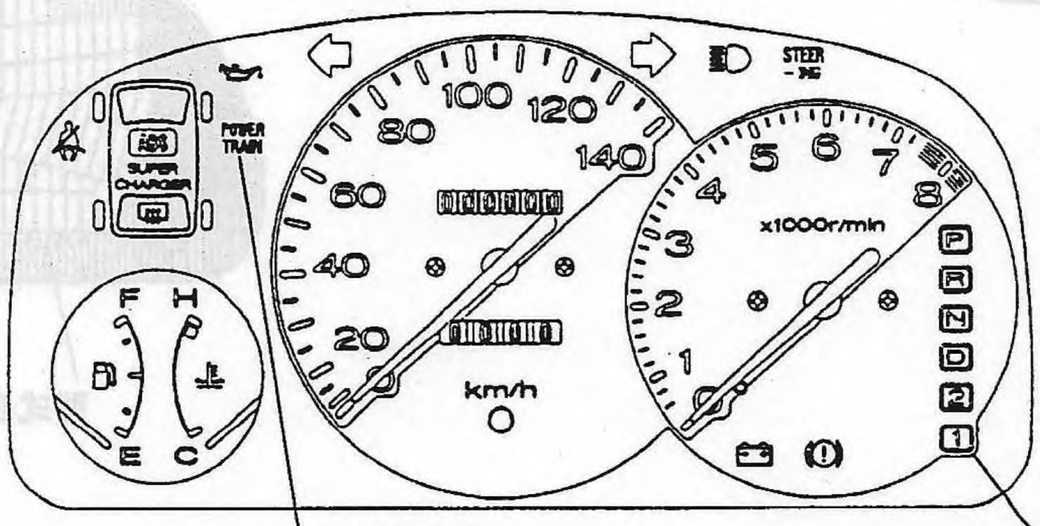

エンジン回転計付

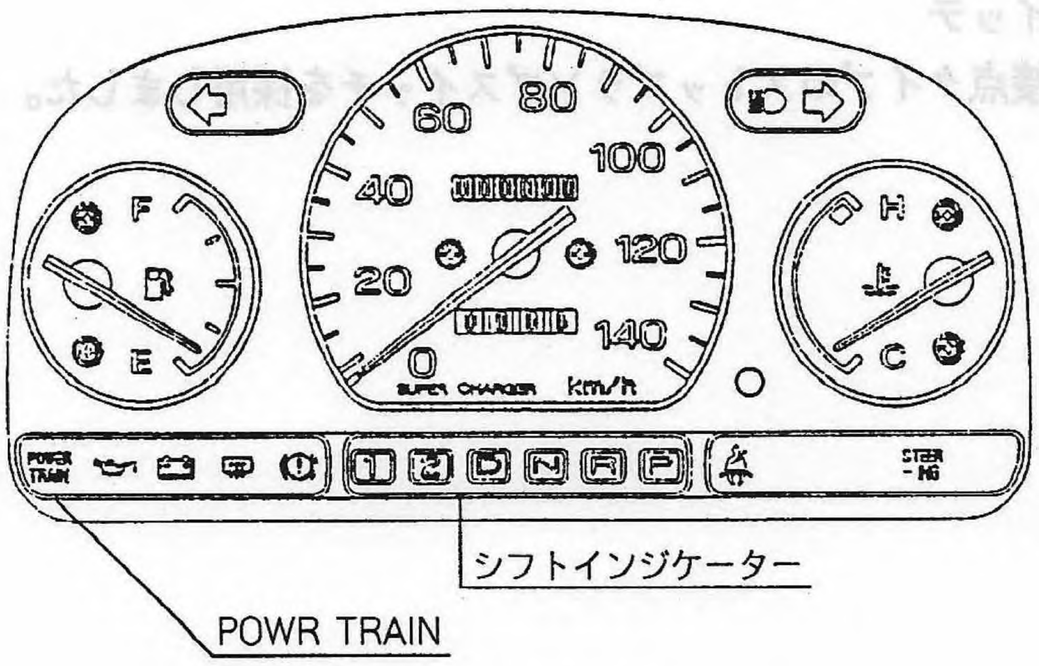

エンジン回転計無

〔2〕 ランプ

ヘッドランプのすれ違いビーム対応（法規対応、平成10年9月施行）…［全車］

・走行ビーム（アッパービーム）基準に加え、新に追加されたすれ違いビーム（ロアビーム）基準に適応するため、下記の変更を実施しました。

(1) 丸形ヘッドランプ：レンズカットの変更およびバルブのハロゲン化を実施し、型式認定番号を明記しました。

(2) 異形ヘッドランプ：型式認定番号を明記しました。

<丸型ヘッドランプ>

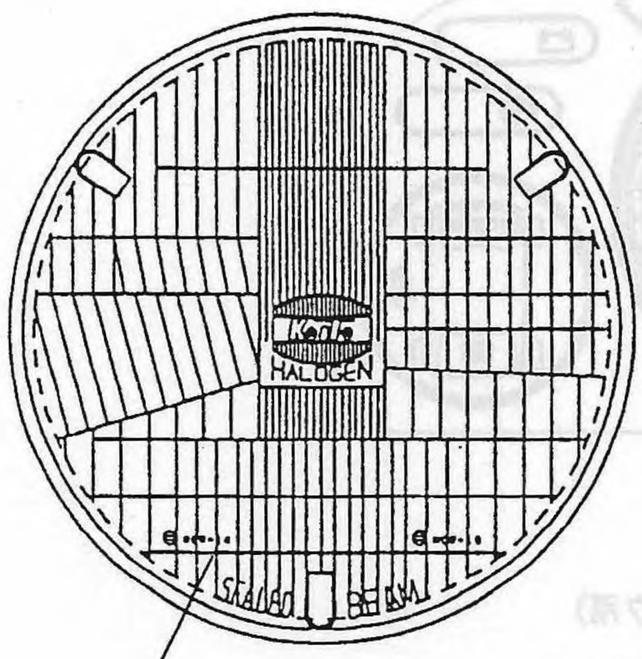

形式認定番号

<異形ヘッドランプ>

（右側）

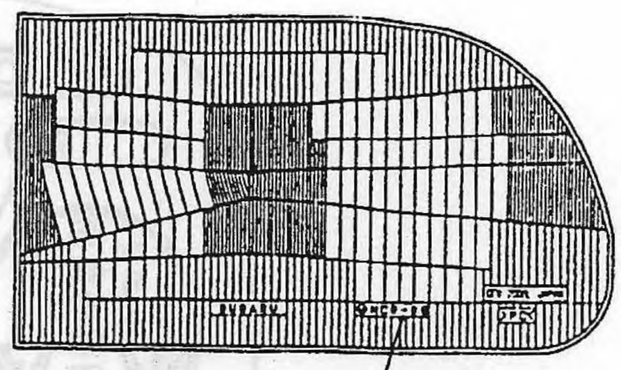

型式認定番号

（左側）

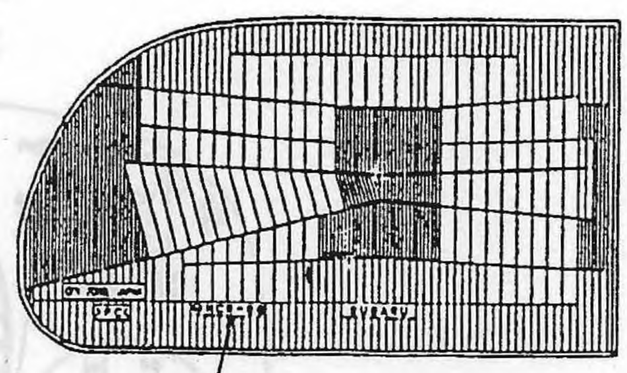

型式認証番号

〔3〕 スイッチ関係

(1) ストップランプスイッチ

・ABS付AT車に2接点タイプのストップランプスイッチを採用しました。

5－7　装備仕様一覧　(1)　トラック、パネルバン

●：メーカー オプション

項目 ＼ 車種		トラック																		パネルバン			トラック						パネルバン	
		標準ルーフ										ハイルーフ								ハイルーフ			標準ルーフ					ハイルーフ		
		2WD				4WD						2WD					4WD			2WD		4WD	2WD		4WD			2WD		
										3方開										両側開			3方開						両側開	
		スペシャルーⅡ	SDX	SDXクラシック	JA	スペシャルーⅡ	SDX	SDXクラシック	JA	SDX・SC	JAクラシック	SDX	SDX・LPG	赤帽	赤帽・LPG	赤帽・SC	SDX	赤帽	赤帽・LPG	STD	赤帽	赤帽	スペシャルーⅡ	SDXクラシック	スペシャルーⅡ	SDXクラシック	JA・SC	赤帽・SC	STD	赤帽・SC
車種展開	EGR NA：○ LPG：△ 2WD 5速MT	○	○	○	○							○	△	○	△					○	○									
車種展開	EGR S/4WD EL+5速MT					○	○	○	○		○						○	○	△											
車種展開	MPi NA：◇ SC：◎ 2WD 5速MT															◎														
車種展開	MPi 2WD 3AT																						◇	◇				◎	◇	◎
車種展開	MPi S/4WD EL+5速MT									◎												◇								
車種展開	MPi F/4WD 3AT																								◇	◇	◎			
外装装備	フロントバンパ ○PP △スチール	○	○	△	○	○	○	△	○	○	△	○	○	○	○	○	○	○	○	○	○	○	○	△	○	△	○	○	○	○
外装装備	カラードバンパ ○シルバー			○				○			○													○		○				
外装装備	ヘッドランプ ○異形ハロゲン △丸型ハロゲン	○	○	△	○	○	○	△	○	○	△	○	○	△	△	△	○	△	△	○	△	△	○	△	○	△	○	△	○	△
外装装備	グリーンガラス（全面）	○	○	○	○	○	○	○	○	○	○	○	○	○	○	○	○	○	○	○	○	○	○	○	○	○	○	○	○	○
外装装備	ワイパー ○ミスト+2速 △ミスト+2速+間欠	○	○	○	△	○	○	○	△	○	△	○	○	△	△	△	○	△	△	○	△	△	○	○	○	○	△	△	○	△
外装装備	フロント ウィンドゥ ウォッシャ 2ノズル	○	○	○	○	○	○	○	○	○	○	○	○	○	○	○	○	○	○	○	○	○	○	○	○	○	○	○	○	○
外装装備	マッドガード フロント&リヤ	○	○	○	○	○	○	○	○	○	○	○	○	○	○	○	○	○	○	○	○	○	○	○	○	○	○	○	○	○
外装装備	バッテリー ○バッテリーパン △バッテリーカバー	○	○	○	△	○	○	○	△	○	△	○	○	○	○	○	○	○	○	○	○	○	○	○	○	○	△	○	○	○
外装装備	アンダーガード								○		○																○			
外装装備	ホイールキャップ ○センター △フル（クロム調：アイボリー）	○	○	△	○	○	○	△	○	○	△	○	○	○	○	○	○	○	○	○	○	○	○	△	○	△	○	○	○	○
外装装備	ロープフック付き鳥居	○	○		○	○	○		○	○	○												○		○		○			
外装装備	リヤゲートチェーン				○				○		○			○	○	○		○	○								○	○		○
外装装備	荷台作業灯	○	○	○	○	○	○	○	○	○	○	○	○	○	○	○	○	○	○				○	○	○	○	○	○		
外装装備	ランプスイッチ ワーキング ○バックパネル	○	○	○	○	○	○	○	○	○	○	○	○	△	△	△	○	△	△				○	○	○	○	○	△		
外装装備	ランプスイッチ 荷室 △インパネ（赤帽専用）																				△	△								△
外装装備	フューエル リッド オープナー		○	○	○		○	○	○	○	○	○	○	○	○	○	○	○	○	○	○	○		○		○	○	○	○	○
外装装備	Fグリル&クリアランスカバー			○				○			○													○		○				
外装装備	H/Lバイザー			○				○			○													○		○				
外装装備	クラシック オーナメント（Ft）			○				○			○													○		○				
ドア	ドアロック 助手席ドアキーロック	○	○	○	○	○	○	○	○	○	○	○	○	○	○	○	○	○	○	○	○	○	○	○	○	○	○	○	○	○
ドア	ルームランプ ○2ポジション △3ポジション	○	△	△	△	○	△	△	△	△	△	△	△	△	△	△	△	△	△	○	△	△	○	△	○	△	△	△	○	△
ドア	ルームランプ ドア連動スイッチ ○右／△左右		○	○	△		○	○	△	○	△	○	○	○	○	○	○	○	○		○	○		○		○	△	○		○
機構	タイヤ 5.00-12-4(F),-6PR(R)(リブ)	○																		○										
機構	タイヤ 5.00-12-4(F),-6PR(R)(リブラグ)					○																								
機構	タイヤ 145R12-6PR（ラジアル）		○	○			○	○		○		○	○	○	○	○	○	○	○		○	○	○	○	○	○		○	○	○
機構	タイヤ 145R12-6PR（オフロードラジアル）				○				○		○																○			
機構	フロント ベンチレーテッド ディスクブレーキ	○	○	○	○	○	○	○	○	○	○	○	○	○	○	○	○	○	○	○	○	○	○	○	○	○	○	○	○	○
機構	ブレーキ 倍力装置（6インチ）	○	○	○	○	○	○	○	○	○	○	○	○	○	○	○	○	○	○	○	○	○	○	○	○	○	○	○	○	○
機構	Pバルブ													○	○	○		○	○		○	○						○		○
機構	リヤデフロック						●			●																				
機構	フリーホイールアクスル						●			●																				
機構	オートチョーク	○	○	○	○	○	○	○	○		○	○	○	○	○		○	○	○	○	○	○	○	○	○	○			○	
機構	自動温調エアクリーナー	○	○	○	○	○	○	○	○		○	○	○	○	○		○	○	○	○	○	○	○	○	○	○			○	
機構	フルトランジスター イグナイター	○	○	○	○	○	○	○	○		○	○	○	○	○		○	○	○	○	○	○	○	○	○	○			○	
機構	ホイール リム ○シルバー △ブラック	○	○	△	○	○	○	△	○	○	△	○	○	○	○	○	○	○	○	○	○	○	○	△	○	△	○	○	○	○
機構	ホイールナット（並）	○	○	○	○	○	○	○	○	○	○	○	○	○	○	○	○	○	○	○	○	○	○	○	○	○	○	○	○	○

商品仕様／装備仕様一覧

項目 ＼ 車種				トラック																	パネルバン			トラック							パネルバン	
				標準ルーフ									ハイルーフ								ハイルーフ			標準ルーフ							ハイルーフ	
				2WD				4WD					2WD					4WD			2WD		4WD	2WD		4WD					2WD	
				3方開																	両側開			3方開							両側開	
				SXTペDシャル－II	SDX	SDXクラシック	JA	SXTペDシャル－II	SDX	SDXクラシック	JA	SDX・SC	JAクラシック	SDX	SDX・LPG	赤帽	赤帽・LPG	赤帽・SC	SDX	赤帽	赤帽・LPG	STD	赤帽	赤帽	SXTペDシャル－II	SDXクラシック	SXTペDシャル－II	SDXクラシック	JA・SC	赤帽・SC	STD	赤帽・SC
車種展開	EGR NA：○ LPG：△	2WD	5速MT	○	○	○	○							○	△	○	△					○	○										
		S/4WD	EL+5速MT					○	○	○	○		○						○	○	△												
	MPi NA：◇ SC：◎	2WD	5速MT															◎														
			3AT																					◇	◇				◎	◇	◎
		S/4WD	EL+5速MT									◎											◇									
		F/4WD	3AT																							◇	◇	◎				
インパネ廻り	AM ETRラジオ			○	○	○	○	○	○	○	○	○	○	○	○	○	○	○	○	○	○		○	○	○	○	○	○	○	○	○	○
	シガーライター			○	○	○	○	○	○	○	○	○	○	○	○	○	○	○	○	○	○		○	○	○	○	○	○	○	○	○	○
	コンビメーター	ホワイトパネル				○				○			○													○		○					
		トリップメーター			○	○	○		○	○	○	○	○	○	○				○			○				○		○	○		○		
		ATセレクトインジケーター																							○	○	○	○	○	○	○	○
		ブレーキ液残量・Pブレーキ警告灯		○	○	○	○	○	○	○	○	○	○	○	○	○	○	○	○	○	○	○	○	○	○	○	○	○	○	○	○	○
		オイルプレッシャー警告灯		○	○	○	○	○	○	○	○	○	○	○	○	○	○	○	○	○	○	○	○	○	○	○	○	○	○	○	○	○
	パワーステアリング																												●			
	ステアリングホイール	2スポークPP		○	○	○	○	○	○	○	○	○	○	○	○	○	○	○	○	○	○	○	○	○	○	○	○	○	○	○	○	○
		ステアリングホイールロック		○	○	○	○	○	○	○	○	○	○	○	○	○	○	○	○	○	○	○	○	○	○	○	○	○	○	○	○	○
	キー抜き忘れ防止ブザー			○	○	○	○	○	○	○	○	○	○	○	○	○	○	○	○	○	○	○	○	○	○	○	○	○	○	○	○	○
	シートベルト未装着警報灯			○	○	○	○	○	○	○	○	○	○	○	○	○	○	○	○	○	○	○	○	○	○	○	○	○	○	○	○	○
	4WD 切替セレクトスイッチ（シフトノブ）							○	○	○	○	○	○						○	○	○			○			○	○				
	空調	ホワイトパネル				○				○			○													○		○					
		エアコンライン装着		●	○	●		●	●	●	●			●		●	●	●	●	●	●		●	●	○	○	●	○		●		●
		フルエアミックスタイプヒーター		○	○	○	○	○	○	○	○	○	○	○	○	○	○	○	○	○	○	○	○	○	○	○	○	○	○	○	○	○
		サイドデフロスタ（左右）		○	○	○	○	○	○	○	○	○	○	○	○	○	○	○	○	○	○	○	○	○	○	○	○	○	○	○	○	○
		吹出口（2方）		○	○	○	○	○	○	○	○	○	○	○	○	○	○	○	○	○	○	○	○	○	○	○	○	○	○	○	○	○
		コントロールパネル透過照明		○	○	○	○	○	○	○	○	○	○	○	○	○	○	○	○	○	○	○	○	○	○	○	○	○	○	○	○	○
		自然ベンチレーション（運席側）					○				○		○			○	○	○		○	○		○	○						○	○		○
シート	運転席ハイバックシート															○	○	○		○	○		○	○						○		○
	運転席シートリクライニング															○	○	○		○	○		○	○						○		○
	運転席シートスライド（80mm）			○	○	○	○	○	○	○	○	○	○	○	○	○	○	○	○	○	○	○	○	○	○	○	○	○	○	○	○	○
	表皮	バックレスト	○塩ビ／△プリント塩ビ	○	△	△	△	○	△	△	△	△	△	△	△	△	△	△	△	△	△	○	△	△	○	△	○	△	△	△	○	△
		ヘッドレスト	○塩ビ／△プリント塩ビ	○	○	○	△	○	○	○	△	○	△	○	○	○	○	○	○	○	○	○	○	○	○	○	○	○	△	○	○	○
		運転席強化シート表皮		○	○	○	○	○	○	○	○	○	○	○	○	○	○	○	○	○	○	○	○	○	○	○	○	○	○	○	○	○
		難燃対応		○	○	○	○	○	○	○	○	○	○	○	○	○	○	○	○	○	○	○	○	○	○	○	○	○	○	○	○	○

●：メーカーオプション

項目 ＼ 車種				トラック																		パネルバン			トラック							パネルバン	
				標準ルーフ									ハイルーフ									ハイルーフ			標準ルーフ						ハイルーフ		
				2WD				4WD					2WD					4WD				2WD		4WD	2WD		4WD				2WD		
				3方開																		両側開			3方開						両側開		
				Sスペシャル－Ⅱ	SDX	SDXクラシック	JA	Sスペシャル－Ⅱ	SDX	SDXクラシック	JA	SDX・SC	JAクラシック	SDX	SDX・LPG	赤帽	赤帽・LPG	赤帽・SC	SDX	赤帽	赤帽・LPG	STD	赤帽	赤帽	Sスペシャル－Ⅱ	SDXクラシック	Sスペシャル－Ⅱ	SDXクラシック	JA・SC	赤帽・SC	STD	赤帽・SC
車種展開	EGR	NA :○	2WD	5速MT	○	○	○	○							○	△	○	△					○	○									
		LPG:△	S/4WD	EL+5速MT					○	○	○	○		○						○	○	△											
	MPi	NA :◇	2WD	5速MT															◎														
		SC :◎		3AT																					◇	◇				◎	◇	◎
			S/4WD	EL+5速MT									◎											◇									
			F/4WD	3AT																							◇	◇	◎				
内装装備	ｻﾝﾊﾞｲｻﾞｰ兼		運席(ﾁｹｯﾄﾎﾙﾀﾞｰ付)		○	○	○	○	○	○	○	○	○	○	○	○	○	○	○	○	○	○	○	○	○	○	○	○	○	○	○	○	○
	ｻｲﾄﾞﾊﾞｲｻﾞｰ		助手席(ﾁｹｯﾄﾎﾙﾀﾞｰ無)			○	○	○		○	○	○	○	○	○	○	○	○	○	○	○		○	○		○		○	○	○		○
	乗降用ｸﾞﾘｯﾌﾟ		右					○				○				○	○	○		○	○		○	○					○	○		○
	助手席ｱｼｽﾄｸﾞﾘｯﾌﾟ					○	○	○		○	○	○	○	○	○	○	○	○	○	○	○	○	○	○		○		○	○	○	○	○
	ｺﾝｿｰﾙ ﾎﾞｯｸｽ				○	○	○	○	○	○	○	○	○	○	○	○	○	○	○	○	○	○	○	○	○	○	○	○	○	○	○	○
	塩ﾋﾞｷｬﾌﾞﾏｯﾄ				○	○	○	○	○	○	○	○	○	○	○	○	○	○	○	○	○	○	○	○	○	○	○	○	○	○	○	○
	トリミング	ﾄﾞｱ	ﾎﾞｰﾄﾞ+塩ﾋﾞ		○	○	○	○	○	○	○	○	○	○	○	○	○	○	○	○	○	○	○	○	○	○	○	○	○	○	○	○	○
			ﾄﾞｱ ﾎﾟｹｯﾄ			○	○	○		○	○	○	○	○	○	○	○	○	○	○	○	○	○	○		○		○	○	○	○	○	○
		ﾙｰﾌ	○はり天 △はめ天		○	○	○	○	○	○	○	○	○	○	△	△	△	△	△	△	△	△	△	△	○	○	○	○	○	△	△	△	△
	内装材難燃化				○	○	○	○	○	○	○	○	○	○	○	○	○	○	○	○	○	○	○	○	○	○	○	○	○	○	○	○	○
	トレイ・ﾎﾞｯｸｽ		ｸﾞﾛｰﾌﾞﾎﾞｯｸｽ		○	○	○	○	○	○	○	○	○	○	○	○	○	○	○	○	○	○	○	○	○	○	○	○	○	○	○	○	○
			ｵｰﾊﾞｰﾍｯﾄﾞｺﾝｿｰﾙ												○	○	○	○	○	○	○	○	○	○	○							○	○	○
			ｷｬﾋﾞﾝ ﾂｰﾙ ﾎﾞｯｸｽ				○			○		○				○	○	○		○	○		○	○					○	○			○
ﾊﾞｯｸﾌﾞｻﾞｰ	○あり △赤帽専用						○			○		○				△	△	△		△	△		△	△					○	△			△
ｴｱﾍﾞﾝﾄ(助手席ｼｰﾄ下)					○	○	○	○	○	○	○	○	○	○	○	○	○	○	○	○	○	○	○	○	○	○	○	○	○	○	○	○
全車寒冷地仕様								○	○	○	○	○	○			○	○	○	○	○	○		○	○			○	○	○	○			○

●:ﾒｰｶｰ ｵﾌﾟｼｮﾝ

商品仕様／装備仕様一覧

項目 ＼ 車種			トラック																	パネルバン			トラック							パネルバン	
			標準ルーフ										ハイルーフ							ハイルーフ			標準ルーフ						ハイルーフ		
			2WD				4WD						2WD					4WD		2WD		4WD	2WD		4WD				2WD		
			3方開																	両側開			3方開							両側開	
			SスTペDシャル－II	SDX	SDXクラシック	JA	SスTペDシャル－II	SDX	SDXクラシック	JA	SDX・SC	JAクラシック	SDX	SDX・LPG	赤帽	赤帽・LPG	赤帽・SC	SDX	赤帽	赤帽・LPG	STD	赤帽	赤帽	SスTペDシャル－II	SDXクラシック	SスTペDシャル－II	SDXクラシック	JA・SC	赤帽・SC	STD	赤帽・SC
車種展開	EGR NA :○ LPG:△	2WD	5速MT	○	○	○	○							○	△	○	△					○	○									
		S/4WD	EL+5速MT					○	○	○	○		○						○	○	△											
	MPi NA :◇ SC :◎	2WD	5速MT															◎														
			3AT																					◇	◇				◎	◇	◎
		S/4WD	EL+5速MT									◎											◇									
		F/4WD	3AT																							◇	◇	◎				
特別装備	赤帽専用	赤帽専用パワーユニット													○	○	○		○	○		○	○						○		○
		デジタル トリップ メーター													○	○	○		○	○		○	○						○		○
		左アウターミラー フロントピラー取付													○	○	○		○	○		○	○						○		○
		赤帽専用 塗装、店名文字記入													○	○	○		○	○		○	○						○		○
		特別文字 記入																				○	○								○
		サイドゲート インナー フック (4ケ)													○	○	○		○	○		○	○						○		○
		荷室フック、リヤ ピラー フック																				○	○								○
		ゲート～フロア ウェザーストリップ													○	○	○		○	○		○	○						○		○
		荷室ランプ バッドア開度130対応																				○	○								○
		荷室ガラスカードバー																				○	○								○
		サイドゲート～ボディ ウェザーストリップ													○	○	○		○	○		○	○						○		○
		オーバーヘッドコンソール補強 & ガーニッシュ延長													○	○	○		○	○		○	○						○		○
		無線器搭載対応ハーネス													○	○	○		○	○		○	○						○		○
		収納式サイドブレーキ													○	○	○		○	○		○	○						○		○
		バックブザー(一段スモール時消音)													○	○	○		○	○		○	○						○		○
		DLI方式												○	○	○			○	○		○									
		白金プラグ												○	○	○			○	○		○									
	JA専用	外装 フロント オーナメント,リヤ ステッカー				○	●			○		○														●		○			
		外装 フロント4WD ラベル					●			○		○														●		○			
		歩み板対応リヤゲート				○				○		○																○			
		特別防錆(B)								●																					

●:メーカー オプション

(2) バン

●：メーカー オプション

車種 ＼ 項目																		
			4シーター								2シーター			4シーター				2シーター
			標準ルーフ		ハイルーフ						標準ルーフ	ハイルーフ		ハイルーフ				ハイルーフ
			2WD	4WD	2WD			4WD			2WD	2WD	4WD	2WD		4WD		2WD
			STD	STD	SDXクラシック	STD A/Cスペシャル	SDX さわやか かろやか	STD A/Cスペシャル	SDX さわやか かろやか	SDXクラシック	STD	STD	赤帽	SDX さわやか かろやか	SDXクラシック	SDX さわやか かろやか	SDXクラシック	STD
車種展開	EGR NA：○	2WD	5速MT	○		○	○	○				○	○						
		S/4WD	5速MT																
	MPi NA：◇ SC：◎	2WD	5速MT																
			3AT												◇	◇			◇
		S/4WD	5速MT		◇				◇	◇	◇			◇					
		F/4WD	5速MT																
			3AT														◇	◇	
最大積載量		○350kg		○	○	○	○	○	○	○	○	○	○	○	○	○	○	○	○
外装装備	フロントバンパー	○PP △スチール		○	○	△	○	○	○	○	△	○	○	○	○	△	○	△	○
	カラードバンパー	○シルバー				○					○					○		○	
	ヘッドランプ	○異形ハロゲン △丸形ハロゲン		○	○	△	○	○	○	○	△	○	○	△	○	△	○	△	○
	ガラス	グリーンガラス ○全面 △R/Q除全面		○	○	○	○	○	○	○	○	○	○	○	○	○	○	○	○
	ワイパー	○ミスト+2速 △ミスト+2速+間欠		○	○	○	○	○	○	○	○	○	○	△	○	○	○	○	○
	アウターハンドルカバー																		
	ドアミラー	小型		○	○	○	○	○	○	○	○	○	○	○	○	○	○	○	○
	スライドドアガラス	○セミオープン △固定		○	○	○	○	○	○	○	○	△	△	△	○	○	○	○	△
	マッドガード	○フロント △フロント&リヤ		○	○	○	○	○	○	○	○	○	○	△	○	○	○	○	○
	ホイールキャップ	○センター △フル(クロム調：アイボリー)		○	○	△	○	○	○	○	△	○	○	○	○	△	○	△	○
	電熱線プリントリヤガラス				○	○		○	○	○	○			○	○	○	○	○	
	リヤワイパー & ウォッシャ				○	○		○	○	○	○				○	○	○	○	
	さわやかステッカー(リヤ)							●		●					●		●		
	かろやかステッカー(リヤ)							●		●					●		●		
	スペシャルステッカー(リヤ)						○		○										
	ドア窓肩ウェザストリップ(小型)			○	○	○	○	○	○	○	○	○	○	○	○	○	○	○	○
	ハイマウントストップランプ			○	○	○	○	○	○	○	○	○	○		○	○	○	○	○
	フューエルリッドオープナー			○	○	○	○	○	○	○	○	○	○	○	○	○	○	○	○
	Fグリル&クリアランスカバー					○					○					○		○	
	H/Lバイザー					○					○					○		○	
	クラシックオーナメント(Rr)					○					○					○		○	
	リヤクォーターブラインド	○鋼板																	
	リヤゲートハンドル(ワゴン用)					○					○					○		○	
ドア	ドアロック	助手席ドアキーロック		○	○	○	○	○	○	○	○	○	○	○	○	○	○	○	○
		電気式バックドアロック				○		○		○	○				○	○	○	○	
ランプ	ルームランプ	ランプ		○	○	○	○	○	○	○	○	○	○	○	○	○	○	○	○
		運転席ドア連動スイッチ				○		○		○	○			○	○	○	○	○	
	ラゲッジルームランプ	ランプ				○		○		○	○		○	○	○	○	○	○	○
		運転席ドア連動スイッチ				○		○		○	○			○	○	○	○	○	
		左スライド&B/D連動スイッチ																	
機構	タイヤ	5.00-12-4PR(F)-6PR(R)(リブ)		○	○		○		○			○	○						
		145R12-6PR(ラジアルタイヤ)				△		△		△	△			△	△	△	△	△	△
	ホイールリム	○シルバー △ブラック		○	○	△	○	○	○	○	△	○	○	○	○	△	○	△	○
	ホィールナット(並)			○	○	○	○	○	○	○	○	○	○	○	○	○	○	○	○
	フロントベンチレーテッドディスクブレーキ			○	○	○	○	○	○	○	○	○	○	○	○	○	○	○	○
	ブレーキ倍力装置(6インチ)			○	○	○	○	○	○	○	○	○	○	○	○	○	○	○	○
	Pバルブ													○					
	オートチョーク			○	○	○	○	○	○	○	○	○	○	○	○	○	○	○	○
	自動温調エアクリーナー			○	○	○	○	○	○	○	○	○	○	○	○	○	○	○	○
	フルトランジスターイグナイター			○	○	○	○	○	○	○	○	○	○	○	○	○	○	○	○

●:メーカー オプション

項目 ＼ 車種				4シーター								2シーター			4シーター				2シーター
				標準ルーフ		ハイルーフ						標準ルーフ	ハイルーフ		ハイルーフ				ハイルーフ
				2WD	4WD	2WD			4WD			2WD	2WD	4WD	2WD		4WD		2WD
				STD	STD	SDX クラシック	STD A/C スペシャル	SDX さかわろややかか	STD A/C スペシャル	SDX さかわろややかか	SDX クラシック	STD	STD	赤帽	SDX さかわろややかか	SDX クラシック	SDX さかわろややかか	SDX クラシック	STD
車種展開	EGR	NA：○	2WD 5速MT	○		○	○	○				○	○						
			S/4WD 5速MT																
	MPi	NA：◇ SC：◎	2WD 5速MT																
			2WD 3AT												◇	◇			◇
			S/4WD 5速MT		◇				◇	◇	◇			◇					
			F/4WD 5速MT																
			F/4WD 3AT														◇	◇	
インパネ廻り	AM ETRラジオ					○	○	○	○	○	○			○	○	○	○	○	
	スピーカー	(○1個)				○	○	○	○	○	○			○	○	○	○	○	
	シガーライター					○		○		○	○			○	○	○	○	○	
	コンビメーター	ホワイトパネル				○					○					○		○	
		トリップメーター		○	○	○	○	○	○	○	○	○	○		○	○	○	○	○
		ATセレクトインジケーター													○	○	○	○	○
		オイルプレッシャー警告灯		○	○	○	○	○	○	○	○	○	○	○	○	○	○	○	○
	パワーステアリング					○		●		●	○				●	○	●	○	
	ステアリングホイール	2スポーク PP		○	○	○	○	○	○	○	○	○	○	○	○	○	○	○	○
	ステアリング ホイール ロック			○	○	○	○	○	○	○	○	○	○	○	○	○	○	○	○
	キー 抜き忘れ防止ブザー			○	○	○	○	○	○	○	○	○	○	○	○	○	○	○	○
	シート ベルト未装着警報灯			○	○	○	○	○	○	○	○	○	○	○	○	○	○	○	○
	空調	ホワイトパネル				○					○					○		○	
		エアコン ライン 装着（新冷媒対応）				○	○	○	○	○	○			●	○	○	○	○	
		エアコンハーネス標準取付け																	
		フルエアミックスタイプ ヒーター		○	○	○	○	○	○	○	○	○	○	○	○	○	○	○	○
		サイドデフロスター（左右）		○	○	○	○	○	○	○	○	○	○	○	○	○	○	○	○
		センター吹出口	3方	○	○							○	○	○					○
			4方			○	○	○	○	○	○				○	○	○	○	
		コントロールパネル 透過照明		○	○	○	○	○	○	○	○	○	○	○	○	○	○	○	○
		自然ベンチレーション（運席）												○					
シート	Fシートベルト	○ELR付3点式 △助手席無		○	○	○	○	○	○	○	○	○	○	○	○	○	○	○	○
	フロント	シート形式	○ハイバック △ローバック	○	○	△	○	△	○	△	△	○	○	○	△	△	△	△	○
		運転席	スライド ○80mm	○	○	○	○	○	○	○	○	○	○	○	○	○	○	○	○
			リクライニング	○	○	○	○	○	○	○	○	○	○		○	○	○	○	○
		助手席	スライド ○80mm/△固定	△	△	○	△	○	△	○	○	△	△	△	○	○	○	○	△
			リクライニング			○		○		○	○				○	○	○	○	
		フロントフルフラットシート				○		○		○	○				○	○	○	○	
	リヤ	○ベンチ		○	○	○	○	○	○	○	○				○	○	○	○	
		□セパレート右のみ（専用棚）																	
	表皮	バックレスト	○塩ビ/△プリント塩ビ	○	○	△	○	△	○	△	△	○	○	△	△	△	△	△	○
			□トリコット																
		運転席強化シート表皮		○	○	○	○	○	○	○	○	○	○	○	○	○	○	○	○
		リヤシート 裏面マット	○塩ビ	○	○	○	○	○	○	○	○				○	○	○	○	
		難燃対応		○	○	○	○	○	○	○	○	○	○	○	○	○	○	○	○

商品仕様／装備仕様一覧

項目 ＼ 車種			4シーター 標準ルーフ 2WD STD	4シーター 標準ルーフ 4WD STD	4シーター ハイルーフ 2WD SDXクラシック	4シーター ハイルーフ 2WD STD A/Cスペシャル	4シーター ハイルーフ 2WD SDXさかわろやかか	4シーター ハイルーフ 4WD STD A/Cスペシャル	4シーター ハイルーフ 4WD SDXさかわろやかか	4シーター ハイルーフ 4WD SDXクラシック	2シーター 標準ルーフ 2WD STD	2シーター ハイルーフ 2WD STD	2シーター ハイルーフ 4WD 赤帽	4シーター ハイルーフ 2WD SDXさかわろやかか	4シーター ハイルーフ 2WD SDXクラシック	4シーター ハイルーフ 4WD SDXさかわろやかか	4シーター ハイルーフ 4WD SDXクラシック	2シーター ハイルーフ 2WD STD
車種展開	EGR NA：○	2WD 5速MT	○		○	○	○				○	○						
		S/4WD 5速MT																
	MPi NA：◇ SC：◎	2WD 5速MT																
		3AT												◇	◇			◇
		S/4WD 5速MT		◇				◇	◇	◇			◇					
		F/4WD 5速MT																
		3AT														◇	◇	
デッキ	マルチフラットデッキ		○	○	○	○	○	○	○	○				○	○	○	○	
	固定デッキ										○	○	○					○
	デッキ マット	○塩ビ			○		○		○	○				○	○	○	○	
内装装備	サンバイザー・サイドバイザー兼用	運席(チケットホルダー付)	○	○	○	○	○	○	○	○	○	○	○	○	○	○	○	○
		助席(チケットホルダー無)			○		○		○	○			○	○	○	○	○	
	前席 乗降用	右											○					
	助手席アシストグリップ		○	○	○	○	○	○	○	○	○	○	○	○	○	○	○	○
	後席アシストグリップ	○左右 △右のみ																
	コンソール ボックス		○	○	○	○	○	○	○	○	○	○	○	○	○	○	○	○
	フロアマット キャブフロア	塩ビ	○	○	○	○	○	○	○	○	○	○	○	○	○	○	○	○
	フロアマット センターフロア	塩ビ			○		○		○	○				○	○	○	○	
	フロアマット バックパネル	塩ビ			○		○		○	○				○	○	○	○	
	フロアマット リヤ シェルフ	塩ビ			○		○		○	○				○	○	○	○	
		LWR			○		○		○	○				○	○	○	○	
	トリム ドア	塩ビ	○	○	○	○	○	○	○	○	○	○	○	○	○	○	○	○
	トリム R/Q	塩ビ	○	○	○	○	○	○	○	○	○	○	○	○	○	○	○	○
	トリム バックドア	塩ビ	○	○	○	○	○	○	○	○	○	○	○	○	○	○	○	○
	トリム ルーフ	○張天 △吊天	○	○	△	○	△	○	△	△	○	△	△	△	△	△	△	△
	収納スペース	グローブボックス	○	○	○	○	○	○	○	○	○	○	○	○	○	○	○	○
		ドアポケット(右)	○	○	○	○	○	○	○	○	○	○	○	○	○	○	○	○
バックブザー		○あり △赤帽専用											△					
全車寒冷地仕様				○				○	○	○			○			○	○	
特別装備 赤帽専用		赤帽専用パワーユット											○					
		デジタルトリップメーター											○					
		インナーガード											○					
		左アウターミラー フロントパネル取付け											○					
		赤帽専用塗装											○					
		店名文字記入											○					
		荷室フック											○					
		無線器搭載対応ハーネス											○					
		収納式サイドブレーキ											○					
		バックブザー（一段スモール時消音）											○					

(3) ディアス

●：メーカー オプション

項目 ＼ 車種				ハイルーフ		SSR		ハイルーフ			SSR	ハイルーフ		SSR		ハイルーフ			SSR
				2WD				4WD				2WD				4WD			
				Dias-S	Diasクラシック	Dias-S	DiasII	Dias-S	Diasクラシック	DiasIIマレッサ	DiasII	Dias-S	Diasクラシック	Dias-S	DiasII	Dias-S	Diasクラシック	DiasIIマレッサ	DiasII
車種展開	EGR	NA：○	2WD 5速MT																
			S/4WD 5速MT																
	MPi	NA：◇ SC：◎	2WD 5速MT	◇	◇	◇	◎												
			3AT									◇	◇	◇	◎				
			S/4WD 5速MT					◇	◇										
			F/4WD 5速MT							◎	◎								
			3AT													◇	◇	◎	◎
最大積載量			○200kg	○	○	○	○	○	○	○	○	○	○	○	○	○	○	○	○
外装装備	フロントグリル		☆クラシック用 ○ワゴン用	○	☆	○	○	○	☆	○	○	○	☆	○	○	○	☆	○	○
	クリアランスカバー				☆				☆				☆				☆		
	フロントバンパー		○PP ☆スチール	○	☆	○	○	○	☆	○	○	○	☆	○	○	○	☆	○	○
	カラードバンパー		○ボデー色	○		○	○	○		○	○	○		○	○	○		○	○
			☆アイボリー(グリーン&レッド)		☆				☆				☆				☆		
	ヘッドランプ		○異形ハロゲン △丸形ハロゲン	○	△	○	○	○	△	○	○	○	△	○	○	○	△	○	○
	ヘッドランプバイザー		☆あり(グリーン&レッド)		☆				☆				☆				☆		
	ガラス	グリーンガラス	○全面 △R/Q除全面	○	△	○	○	○	△	△	○	○	△	○	○	○	△	△	○
		スモークガラス(R/Q)								○								○	
	ワイパー	ミスト+2速+間欠		○	○	○	○	○	○	○	○	○	○	○	○	○	○	○	○
		ウォッシャー連動ワイパー		○	○	○	○	○	○	○	○	○	○	○	○	○	○	○	○
	アウターハンドルカバー			○	○	○	○	○	○	○	○	○	○	○	○	○	○	○	○
	ドアミラー	小型		○		○		○				○		○		○			
		大型	○黒 ☆クロムメッキ		☆		○		☆	○	○		☆		○		☆	○	○
	スライドドアガラス		○フルオープン	○	○	○	○	○	○	○	○	○	○	○	○	○	○	○	○
	スライドドアガラスストッパー		ロックリリース付き	○	○	○	○	○	○	○	○	○	○	○	○	○	○	○	○
	マッドガード		○フロント	○	○	○	○	○	○	○	○	○	○	○	○	○	○	○	○
	ホイールキャップ		○フル	○		○	○	○		○	○	○		○	○	○		○	○
			☆フル(クロム調：アイボリー)		☆				☆				☆				☆		
	リヤクォーターブラインド		☆鋼板		☆				☆				☆				☆		
	電熱線プリントリヤガラス			○	○	○	○	○	○	○	○	○	○	○	○	○	○	○	○
	リヤワイパー&ウォッシャ			○	○	○	○	○	○	○	○	○	○	○	○	○	○	○	○
	リヤゲートハンドル		☆クラシック用 ○ワゴン用	○	☆	○	○	○	☆	○	○	○	☆	○	○	○	☆	○	○
	2トーン		○ウェストライン ☆ルーフライン	●	☆	○	○	●	☆		○	●	☆	○	○	●	☆		○
	ブラックペイント(Bピラー)			○		○	○	○		○	○	○		○	○	○		○	○
	ラベル ストライプ	Malezaラベル	サイド&リヤ							○								○	
		クラシックラベル(R/Q)	☆あり(レッド)		☆				☆				☆				☆		
		ピンストライプ	☆あり(レッド)		☆				☆				☆				☆		
		DiasIIラベル	サイド				○				○				○				○
	クラシックオーナメント(グリーン&レッド)				☆				☆				☆				☆		
	ドア窓肩ウェザストリップ(大型)			○	○	○	○	○	○	○	○	○	○	○	○	○	○	○	○
	ハイマウントストップランプ			○	○	○	○	○	○	○	○	○	○	○	○	○	○	○	○
	フューエルリッドオープナー			○	○	○	○	○	○	○	○	○	○	○	○	○	○	○	○
	フロントバイザー		☆あり(レッド)		☆				☆				☆				☆		
ドア	ドアロック	助手席ドアキーロック		○	○	○	○	○	○	○	○	○	○	○	○	○	○	○	○
		集中ドアロック(バックドアロック含む)		○	○	○	○	○	○	○	○	○	○	○	○	○	○	○	○
		モールドキープレート(スペアキーは板キー)		○	○	○	○	○	○	○	○	○	○	○	○	○	○	○	○
	パワーウィンドウ						○				○				○				○
ランプ	ルームランプ	ランプ		○	○	○	○	○	○	○	○	○	○	○	○	○	○	○	○
		運転席ドア連動スイッチ		○	○	○	○	○	○	○	○	○	○	○	○	○	○	○	○
		助手席ドア連動スイッチ		○	○	○	○	○	○	○	○	○	○	○	○	○	○	○	○
	ラゲッジルームランプ	ランプ		○	○	○	○	○	○	○	○	○	○	○	○	○	○	○	○
		左スライド&B/D連動スイッチ		○	○	○	○	○	○	○	○	○	○	○	○	○	○	○	○

●：メーカー オプション

車種 ＼ 項目				ハイルーフ		SSR		ハイルーフ			SSR	ハイルーフ		SSR		ハイルーフ			SSR
				2WD				4WD				2WD				4WD			
				Dias-S	Diasクラシック	Dias-S	Dias II	Dias-S	Diasクラシック	Dias II マレッサ	Dias II	Dias-S	Diasクラシック	Dias-S	Dias II	Dias-S	Diasクラシック	Dias II マレッサ	Dias II
車種展開	EGR NA：○	2WD	5速MT																
		S/4WD	5速MT																
	MPi NA：◇ SC：◎	2WD	5速MT	◇	◇	◇	◎												
			3AT									◇	◇	◇	◎				
		S/4WD	5速MT					◇	◇										
		F/4WD	5速MT							◎	◎								
			3AT													◇	◇	◎	◎
機構	タイヤ	145SR12(サマー・ラジアルタイヤ)		○	○			○	○			○	○			○	○		
		155SR12(サマー・ラジアルタイヤ)				○	○			○	○			○	○			○	○
	ホイールリム(ブラック)			○	○	○	○	○	○	○	○	○	○	○	○	○	○	○	○
	ホイールナット(並)			○	○	○	○	○	○	○	○	○	○	○	○	○	○	○	○
	ABS(5.3 4ch)										●								●
	フロント ベンチレーテッド ディスクブレーキ			○	○	○	○	○	○	○	○	○	○	○	○	○	○	○	○
	ブレーキ倍力装置	○ 一般：6インチ		○	○	○	○	○	○	○	○	○	○	○	○	○	○	○	○
		◎ ABS：7インチ									◎								◎
	Pバルブ					○	○							○	○				
	フロントスタビライザー					○	○			○	○			○	○			○	○
	オートチョーク			○	○	○		○	○			○	○	○		○	○		
	自動 温調エアクリーナー			○	○	○		○	○			○	○	○		○	○		
	フルトランジスター イグナイター			○	○	○		○	○			○	○	○		○	○		
インパネ廻り	ラジオ	○CD対応AM/FM ETRカセット		○	○	○	○	○	○		○	○	○	○	○	○	○		○
		△CD対応AM/FM ETRカセット								△								△	
	ラジオパネルカールフィット				☆				☆				☆				☆		
	2スピーカ	○5W×2 △30W×2		○	○	○	○	○	○	△	○	○	○	○	○	○	○	△	○
	シガーライター			○	○	○	○	○	○	○	○	○	○	○	○	○	○	○	○
	コンビメーター	ホワイト パネル			☆				☆				☆				☆		
		タコメーター					○			○	○				○			○	○
		トリップメーター		○	○	○	○	○	○	○	○	○	○	○	○	○	○	○	○
		ATセレクトインジケーター										○	○	○	○	○	○	○	○
		オイルプレッシャー警告灯		○	○	○	○	○	○	○	○	○	○	○	○	○	○	○	○
		透過照明			○		○		○	○	○		○		○		○	○	○
	パワーステアリング			●	●	○	○	●	●	○	○	●	●	○	○	○	○	○	○
	ステアリング ホイール	2スポーク ソフト ウレタン		○	○	○	○	○	○	○	○	○	○	○	○	○	○	○	○
	ステアリング ホイール ロック			○	○	○	○	○	○	○	○	○	○	○	○	○	○	○	○
	キー 抜き忘れ防止ブザー			○	○	○	○	○	○	○	○	○	○	○	○	○	○	○	○
	シート ベルト 未装着警報灯			○	○	○	○	○	○	○	○	○	○	○	○	○	○	○	○
	空調	ホワイト パネル			☆				☆				☆				☆		
		エアコン ライン 装着（新冷媒対応）		○	○	○	○	○	○	○	○	○	○	○	○	○	○	○	○
		エアコンハーネス標準取付け		○	○	○	○	○	○	○	○	○	○	○	○	○	○	○	○
		フルエアミックスタイプ ヒーター		○	○	○	○	○	○	○	○	○	○	○	○	○	○	○	○
		サイドデフロスター（左右）		○	○	○	○	○	○	○	○	○	○	○	○	○	○	○	○
		センター吹出口（4方）		○	○	○	○	○	○	○	○	○	○	○	○	○	○	○	○
		コントロールパネル 透過照明		○	○	○	○	○	○	○	○	○	○	○	○	○	○	○	○
		自然ベンチレーション（運席）																	
		後席ヒーター						○	○	○	○					○	○	○	○
	カップホルダー			○	○	○	○	○	○	○	○	○	○	○	○	○	○	○	○

●：メーカー オプション

車種 項目				ハイルーフ		SSR		ハイルーフ			SSR	ハイルーフ		SSR		ハイルーフ			SSR
				2WD				4WD				2WD				4WD			
				Dias-S	Diasクラシック	Dias-S	DiasII	Dias-S	Diasクラシック	DiasII マレッサ	DiasII	Dias-S	Diasクラシック	Dias-S	DiasII	Dias-S	Diasクラシック	DiasII マレッサ	DiasII
車種展開	EGR NA：○	2WD	5速MT																
車種展開		S/4WD	5速MT																
車種展開	MPi	2WD	5速MT	◇	◇	◇	◎												
車種展開	NA：◇		3AT									◇	◇	◇	◎				
車種展開	SC：◎	S/4WD	5速MT					◇	◇										
車種展開		F/4WD	5速MT							◎	◎								
車種展開			3AT													◇	◇	◎	◎
シート	フロント シートベルト	○ELR付3点式ユニベルト		○	○	○	○	○	○	○	○	○	○	○	○	○	○	○	○
シート	フロント	シート 形式	○ローバックシート	○	○	○	○	○	○	○	○	○	○	○	○	○	○	○	○
シート	フロント	回転対座シート									●								●
シート	フロント	運転席	スライド ○80mm	○	○	○	○	○	○	○	○	○	○	○	○	○	○	○	○
シート	フロント	運転席	リクライニング	○	○	○	○	○	○	○	○	○	○	○	○	○	○	○	○
シート	フロント	助手席	スライド ○80mm	○	○	○	○	○	○	○	○	○	○	○	○	○	○	○	○
シート	フロント	助手席	リクライニング	○	○	○	○	○	○	○	○	○	○	○	○	○	○	○	○
シート	フロント	フロントフルフラットシート		○	○	○	○	○	○	○	○	○	○	○	○	○	○	○	○
シート	リヤ	○セパレート		○	○	○	○	○	○	○	○	○	○	○	○	○	○	○	○
シート	リヤ	○センターアームレスト		○		○		○				○		○		○			
シート	リヤ	△サイド & センター アームレスト			△		△		△	△	△		△		△		△	△	△
シート	リヤ	○ピロー		○	○	○	○	○	○	○	○	○	○	○	○	○	○	○	○
シート	表皮	バックレスト	○トリコット △ファブリック	○	☆	○	△	○	☆		△	○	☆	○	△	○	☆		△
シート	表皮		□専用ファブリック							□								□	
シート	表皮	ヘッドレスト	☆クラシック専用トリコット	○	☆	○	△	○	☆	△	△	○	☆	○	△	○	☆	△	△
シート	表皮	リヤシート 裏面マット(ニードル)		○	○	○	○	○	○	○	○	○	○	○	○	○	○	○	○
シート	表皮	難燃対応		○	○	○	○	○	○	○	○	○	○	○	○	○	○	○	○
デッキ		マルチフラットデッキ		○	○	○	○	○	○	○	○	○	○	○	○	○	○	○	○
デッキ		デッキ マット(ニードル)		○	○	○	○	○	○	○	○	○	○	○	○	○	○	○	○
内装装備	キャブドア アームレスト				☆				☆				☆				☆		
内装装備	サンバイザー・サイドバイザー兼用	運転席(チケットホルダー付)		○	○	○	○	○	○	○	○	○	○	○	○	○	○	○	○
内装装備	サンバイザー・サイドバイザー兼用	助手席(チケットホルダー無)		○	○	○	○	○	○	○	○	○	○	○	○	○	○	○	○
内装装備	助手席アシストグリップ			○	○	○	○	○	○	○	○	○	○	○	○	○	○	○	○
内装装備	後席アシストグリップ	○左右				○	○				○			○	○				○
内装装備	コンソール ボックス			○	○	○	○	○	○	○	○	○	○	○	○	○	○	○	○
内装装備	デイ ナイト インナーミラー						○				○				○				○
内装装備	マット	キャブフロア	ニードルマット	○	○	○	○	○	○	○	○	○	○	○	○	○	○	○	○
内装装備	マット	センターフロア	ニードルマット	○	○	○	○	○	○	○	○	○	○	○	○	○	○	○	○
内装装備	マット	バックパネル	ニードルマット					○	○	○	○					○	○	○	○
内装装備	マット		ニードルマット(Rヒーター部穴無)	○	○	○	○					○	○	○	○				
内装装備	マット	リヤ シェルフ	ニードルマット	○	○	○	○	○	○	○	○	○	○	○	○	○	○	○	○
内装装備	トリム	Aピラートリム					○			○	○				○			○	○
内装装備	トリム	Bピラートリム	UPR				○			○	○				○			○	○
内装装備	トリム		LWR	○	○	○	○	○	○	○	○	○	○	○	○	○	○	○	○
内装装備	トリム	ドア(キャブ・スライド)	ウレタンウェルダー+加飾+モール		☆				☆				☆				☆		
内装装備	トリム	ドア(キャブ・スライド)	一体成形	○		○		○				○		○		○			
内装装備	トリム	ドア(キャブ・スライド)	一体成形+PVCアクセント付				○			○	○				○			○	○
内装装備	トリム	リヤ・クォータ	塩ビ	○	○	○	○	○	○	○	○	○	○	○	○	○	○	○	○
内装装備	トリム	バックドア	塩ビ	○	○	○	○	○	○	○	○	○	○	○	○	○	○	○	○
内装装備	トリム	ルーフ	○吊天 △成形	○	○	△	△	○	○	○	△	○	○	△	△	○	○	○	△

商品仕様／装備仕様一覧

●：メーカー オプッション

項目 ＼ 車種				ハイルーフ 2WD Dias-S	ハイルーフ 2WD Diaクラシック	SSR 2WD Dias-S	SSR 2WD Dias II	ハイルーフ 4WD Dias-S	ハイルーフ 4WD Diaクラシック	ハイルーフ 4WD Diaマレッサ	SSR 4WD Dias II	ハイルーフ 2WD Dias-S	ハイルーフ 2WD Diaクラシック	SSR 2WD Dias-S	SSR 2WD Dias II	ハイルーフ 4WD Dias-S	ハイルーフ 4WD Diaクラシック	ハイルーフ 4WD Diaマレッサ	SSR 4WD Dias II
車種展開	EGR NA：○	2WD	5速MT																
		S/4WD	5速MT																
	MPi NA：◇ SC：◎	2WD	5速MT	◇	◇	◇	◎												
			3AT									◇	◇	◇	◎				
		S/4WD	5速MT					◇	◇										
		F/4WD	5速MT							◎	◎								
			3AT													◇	◇	◎	◎
収納スペース		グローブボックス		○	○	○	○	○	○	○	○	○	○	○	○	○	○	○	○
		リヤシートセンタートレイ		○	○	○	○	○	○	○	○	○	○	○	○	○	○	○	○
荷室フック							○			○	○				○			○	○
トノカバー							○				○				○				○
全車寒冷地仕様								○	○	○	○					○	○	○	○

5－8　内外装色・OP展開組合せ一覧　＜トラック、パネルバン、バン＞

◎:内装色 グレー

OPコード	11	Y2	P4	12	14	M1	S1	S2	外装色 ポーラーホワイト	外装色 ストリームシルバーM
エアコン		○	○	○	○			○		
パワステ（ウレタンハンドル含む）			○		○					
さわやかステッカー		○								
かろやかステッカー			○							
フリーホイールアクスル						○				
リアデフロック						○				
JAマーク Fr&Rr							○	○		

車種					ミッション	11	Y2	P4	12	14	M1	S1	S2	054	605
トラック	2WD	標準ルーフ	三方開	STDスペシャルII	5MT	○			○					◎	
					3AT				○					◎	
				SDX	5MT				○					◎	
				(SDX) クラシック	5MT	○			○						◎
					3AT				○						◎
		ハイルーフ	三方開	SDX	5MT	○			○					◎	
				SDX LPG	5MT	○								◎	
	4WD	標準ルーフ	三方開	STDスペシャルII	EL+5MT	○			○			○	○	◎	
					3AT	○			○					◎	
				SDX	EL+5MT	○			○		○			◎	
				(SDX) クラシック	5MT	○			○						◎
					3AT				○						◎
				SDX スーパーチャージャー	EL+5MT	○					○			◎	
		ハイルーフ	三方開	SDX	EL+5MT	○			○					◎	
パネルバン	2WD	ハイルーフ	両側開	STD	5MT	○								◎	
					3AT	○								◎	
バン	2WD	標準ルーフ	STD 2シーター		5MT	○								◎	
			STD		5MT	○								◎	
		ハイルーフ	STD 2シーター		5MT	○								◎	
					3AT	○								◎	
			STD A/Cスペシャル		5MT				○					◎	
			SDX さわやか、かろやか		5MT		○	○						◎	◎
					3AT		○	○						◎	◎
			(SDX) クラシック		5MT					○					◎
					3AT					○					◎
	4WD	標準ルーフ	STD		5MT	○								◎	
		ハイルーフ	STD A/Cスペシャル		5MT				○					◎	
			SDX さわやか、かろやか		5MT		○	○						◎	◎
					3AT		○	○						◎	◎
			(SDX) クラシック		5MT					○					◎
					3AT					○					◎

<ディアス>

◎：内装色　グレー

OPコード	11	12	K4	14	J4	T4	B4
ｴｱｺﾝ		○	○	○	○	○	○
2ﾄｰﾝ			○		○	○	
ﾊﾟﾜｰｽﾃｱﾘﾝｸﾞ			○	○	○	○	○
回転対座ｼｰﾄ					○		
ABS						○	
外装色・専用レッド							○

車		種		ミッション	11	12	K4	14	J4	T4	B4	外装色 ポーラーホワイト 054	ストリームシルバーM 605	アイビーグリーンM 608	ポーラーホワイト／ストリームM 6R4 054／605	アクマリンM／ストリームM 6R5 623／605	アグリービーンM／ストリームM 6R6 608／605	アンティークアイボリー／ブリックレッド 6R9 645／642	アンティークアイボリー／アンティークグリーン 6R8 645／650
ディアス	2WD	ハイルーフ	DIAS-S	5MT		○	○	○				◎	◎	◎		◎			
				3AT		○	○	○				◎	◎	◎		◎			
			DIAS クラシック	5MT		○		○			○							◎	◎
				3AT		○		○			○							◎	◎
		サンサンルーフ	DIAS-S	5MT			○								◎	◎			
				3AT			○								◎	◎			
			DIASⅡ	5MT			○								◎	◎	◎		
				3AT			○								◎	◎	◎		
	4WD フルタイム4WD	ハイルーフ	DIAS-S	5MT		○	○	○				◎	◎	◎		◎			
				3AT			○	○				◎	◎	◎		◎			
	4WD フルタイム4WD		DIAS クラシック	5MT		○		○			○							◎	◎
				3AT				○			○							◎	◎
			DIASⅡ マレッサ	5MT				○					◎	◎					
				3AT				○					◎	◎					
		サンサンルーフ	DIASⅡ	5MT			○		○	○					◎	◎	◎		
				3AT			○		○	○					◎	◎	◎		

＜特販車＞

◎:内装色 グレー

OPコード					11	12	13	Z1	外装色 ボーラーホワイト	ストリームシルバーM	赤帽指定色
エアコン						○					
特別防錆B								○			
パワステ							○				
車種					ミッション				054	605	086
トラック	2WD	標準ルーフ	三方開	ＪＡ	5MT	○				◎		
		ハイルーフ		赤帽	5MT	○	○					◎
				赤帽 LPG	5MT	○	○					◎
				赤帽 スーパーチャージャー	5MT	○	○					◎
					3AT	○	○					◎
	4WD	標準ルーフ	三方開	ＪＡ	EL+5MT	○	○		○	◎		
				ＪＡクラシック	EL+5MT	○					◎	
	フルタイム4WD			ＪＡ スーパーチャージャー	3AT	○		○		◎		
	4WD	ハイルーフ		赤帽	EL+5MT	○	○					◎
				赤帽 LPG	EL+5MT	○	○					◎
ルパネ	2WD	ハイルーフ	両側開	赤帽	5MT	○	○					◎
				赤帽 スーパーチャージャー	3AT	○	○					◎
	4WD			赤帽	EL+5MT	○	○					◎
バン	4WD	ハイルーフ	赤帽 2シーター		5MT	○	○					◎