（9）デフロック回路

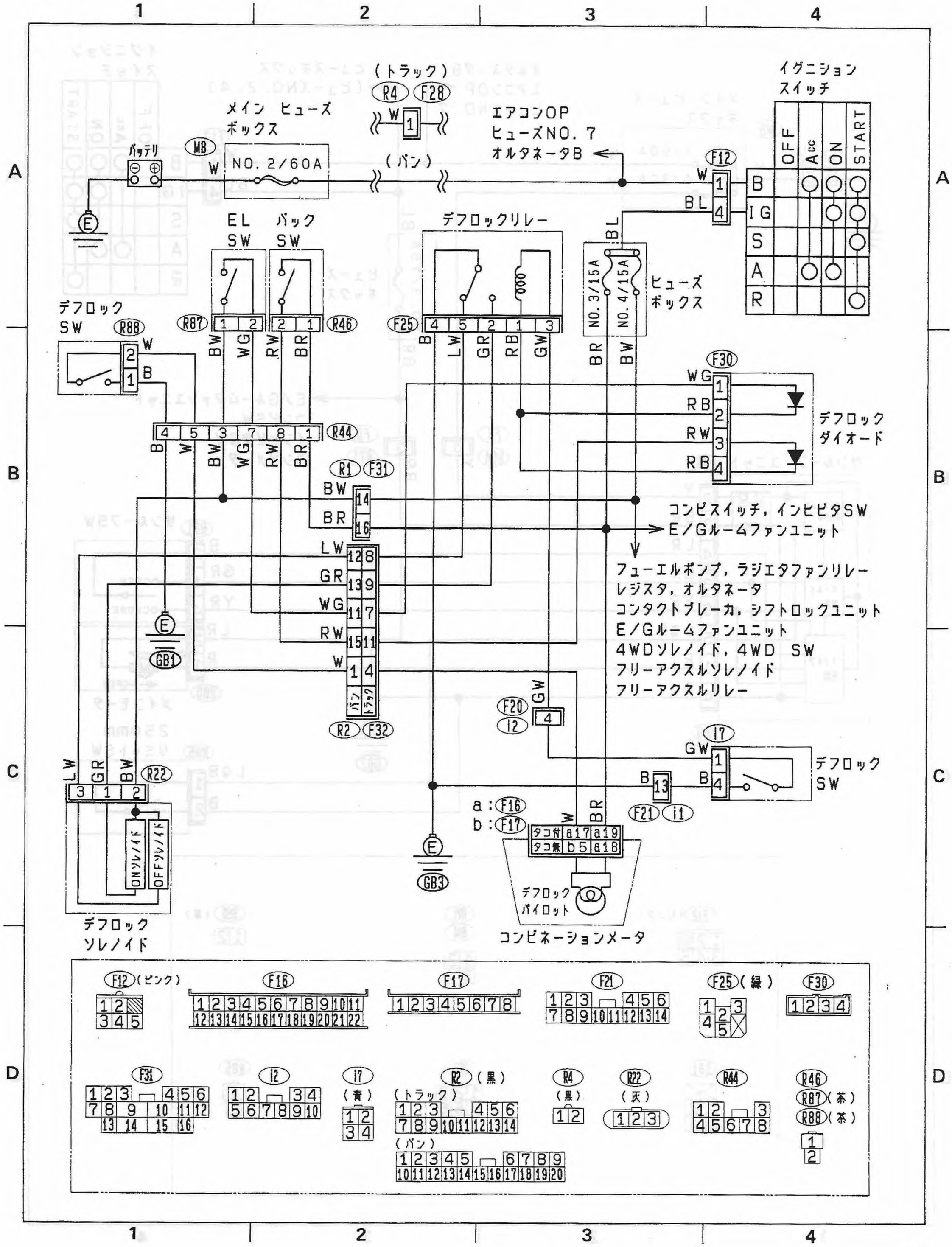
（トラック）
R4 F28
メイン ヒューズ
ボックス
バッテリ
MB
NO. 2/60A
（バン）
エアコンOP
ヒューズNO. 7
オルタネータB
イグニション
スイッチ
OFF
Acc
ON
START
F12
EL SW
バック SW
デフロックリレー
ヒューズ
ボックス
NO. 3/15A
NO. 4/15A
デフロック
SW
R88
R87
R46
F25
R44
F30
デフロック
ダイオード
R1 F31
コンビスイッチ，インヒビタSW
E/Gルームファンユニット
フューエルポンプ，ラジエタファンリレー
レジスタ，オルタネータ
コンタクトブレーカ，シフトロックユニット
E/Gルームファンユニット
4WDソレノイド，4WD SW
フリーアクスルソレノイド
フリーアクスルリレー
GB1
R2 F32
F20
I2
I7
デフロック
SW
R22
ONソレノイド
OFFソレノイド
デフロック
ソレノイド
a：F16
b：F17
タコ付
タコ無
GB3
デフロック
パイロット
コンビネーションメータ
F12（ピンク）
F16
F17
F21
F25（緑）
F30
F31
I2
I7（青）
R2（黒）
（トラック）
（バン）
R4（黒）
R22（灰）
R44
R46
R87（茶）
R88（茶）