EI　外装・内装

作業上の注意 2
・SRS エアバッグ、プリテンショナーシートベルト付き車に関する注意 2
・作業上の注意 2
準備品 3
・油脂及びその他 3
クリップ一覧表 4
・一覧表 4
フロントバンパー 7
・取り外し、取り付け 7
リヤバンパー 9
・取り外し、取り付け 9
フロントグリル 11
・取り外し、取り付け 11
カウルトップ 12
・取り外し、取り付け 12
フェンダープロテクター 13
・取り外し、取り付け 13
ドアアウトサイドモール 14
・取り外し、取り付け 14
サイドガードモール 16
・取り外し、取り付け 16
ドアアウトサイドロアモール 17
・取り外し、取り付け 17
サイドシルプロテクター 18
・取り外し、取り付け 18
ルーフレール 19
・取り外し、取り付け 19
ルーフスポイラー 21
・取り外し、取り付け 21
ライセンスプレートフィニッシャー 22
・取り外し、取り付け 22
ドアトリム 23
・取り外し、取り付け 23
バックドアトリム 25
・取り外し、取り付け 25
ボディーサイドトリム 26
・取り外し、取り付け 26
フロアトリム 28
・取り外し、取り付け 28
ヘッドライニング 29
・取り外し、取り付け 29

作業上の注意

PFP:00001

SRS エアバッグ、プリテンショナーシートベルト付き車に関する注意

JIS006WZ

警告：
- SRS エアバッグ及びプリテンショナーシートベルトシステム関連の構成部品脱着及びハーネス脱着は、キースイッチ OFF で、バッテリーマイナス端子を外してから 3 分以上放置後行うこと。（エアバッグセンサーユニット内の補助電源回路に蓄えられた電気を放電させるため。）
- 構成部品の脱着に、エアツール及び電動ツール等は使用しないこと。
- SRS エアバッグ及びプリテンショナーシートベルトシステム用のハーネスは、ハンダ等による修理はしないこと。また、ハーネスの噛み込み及び他部品との干渉に十分注意すること。
- SRS エアバッグ及びプリテンショナーシートベルト回路及び単品状態での点検をするときはサーキットテスター等の電気テスターを使用しないこと。（テスターの微電流による作動防止）
- エアバッグモジュール及びプリテンショナーシートベルトのコネクターに、ドライバー等の異物の差し込みはしないこと。（静電気による作動防止）
- SRS エアバッグ及びプリテンショナーシートベルトには、識別として黄色のハーネスコネクターを使用し、他のハーネスとの区別をしている。
- 安全に整備作業を行うため、「SB シートベルト」及び「SRS SRS エアバッグ」を参照すること。

作業上の注意

JIS0019M

- 各部品の取り外し及び分解時は傷つき、変形に注意して行うこと。また、干渉すると思われる部位はウエス等で保護すること。
- ドライバー等を使用して部品類を外す（かん合を外す等）ときは、ウエス又はビニールテープを巻いて各部品の保護をすること。
- 取り外した部品はウエス等で保護して保管すること。
- クリップに変形及び損傷がある場合は、交換すること。
- 再使用不可部品を取り外したときは新品と交換すること。
- ボルト及びナットは規定トルクで確実に締め付けること。
- 再組立完了後は各部位の機能が正常に作動するか確認すること。
- 汚れの除去は、下記要領で行うこと。
  - 水溶性の汚れ：柔らかい布をぬるま湯に浸し、硬く絞ってから汚れ部を拭き取る。次に柔らかい布で乾拭きする。
  - 油性の汚れ：ぬるま湯に中性洗剤（濃度２～３ % 以内）を溶かし、柔らかい布を浸して汚れ部を拭き取る。次に真水に浸した布を硬く絞り、洗剤をきれいに拭き取った後、柔らかい布で乾拭きをする。
- シンナー、ベンジン、アルコール、ガソリン等の有機溶剤は使用しないこと。
- 本革は、本革シートクリーナーで汚れを除去する。

準備品

PFP:00002

油脂及びその他

JIS0019N

名称	用途	備考
両面テープ 住友 3M No．5572 相当品	サイドガードモール	住友スリーエム（株） TEL 03–5716–7328
本革シートクリーナー 99205 AG000	本革の汚れ除去	各部品販売会社

クリップ一覧表

PFP:76906

一覧表

JIS0019O

シンボルNo.	形状	取り外し、取付け
C101		取り外し：クリップと車体パネルの間にクリップドライバー又は布を巻いたマイナスドライバーを差し込んで、かん合を外す。
C103		
C203		取り外し：中央のピンを押してクリップのかん合を外す。 押す 押す 取り付け
C205		取り外し：マイナスドライバー又はクリップドライバーをクリップとクリップの間に差し込んで外す。 クリップ　フィニッシャー
C206		

SIIA0315J

クリップ一覧表

シンボルNo.	形状	取り外し、取付け
CE103		
CF110	クリップA クリップB	フィニッシャー クリップA クリップB
CF118	クリップA クリップB （グロメット）	取り外し： フィニッシャー 車体パネル クリップA クリップB （グロメット）
CR103		取り外し：ロッドとのかん合部を外し ロッドを取り外す。
CS101		取り外し： 1　ドライバーで中央のピンを外す。 2　クリップをクリップドライバー等で取り外す。

SIIA0316J

クリップ一覧表

シンボルNo.	形状	取り外し、取付け	
CG101		取り外し： 45°回転させて取り外す	取付け：
CS102			
CS113		取り外し： ドライバーでクリップ上側のかん合を外したあと、車体パネルとクリップの間にクリップドライバーを差しこんで取り外す。	
C111			

SIIA0317J

フロントバンパー

PFP:F2022

取り外し、取り付け

JIS0019P

- バンパーフェーシアは樹脂製なので強い力を加えないこと。また、オイルが付着しない様注意する。

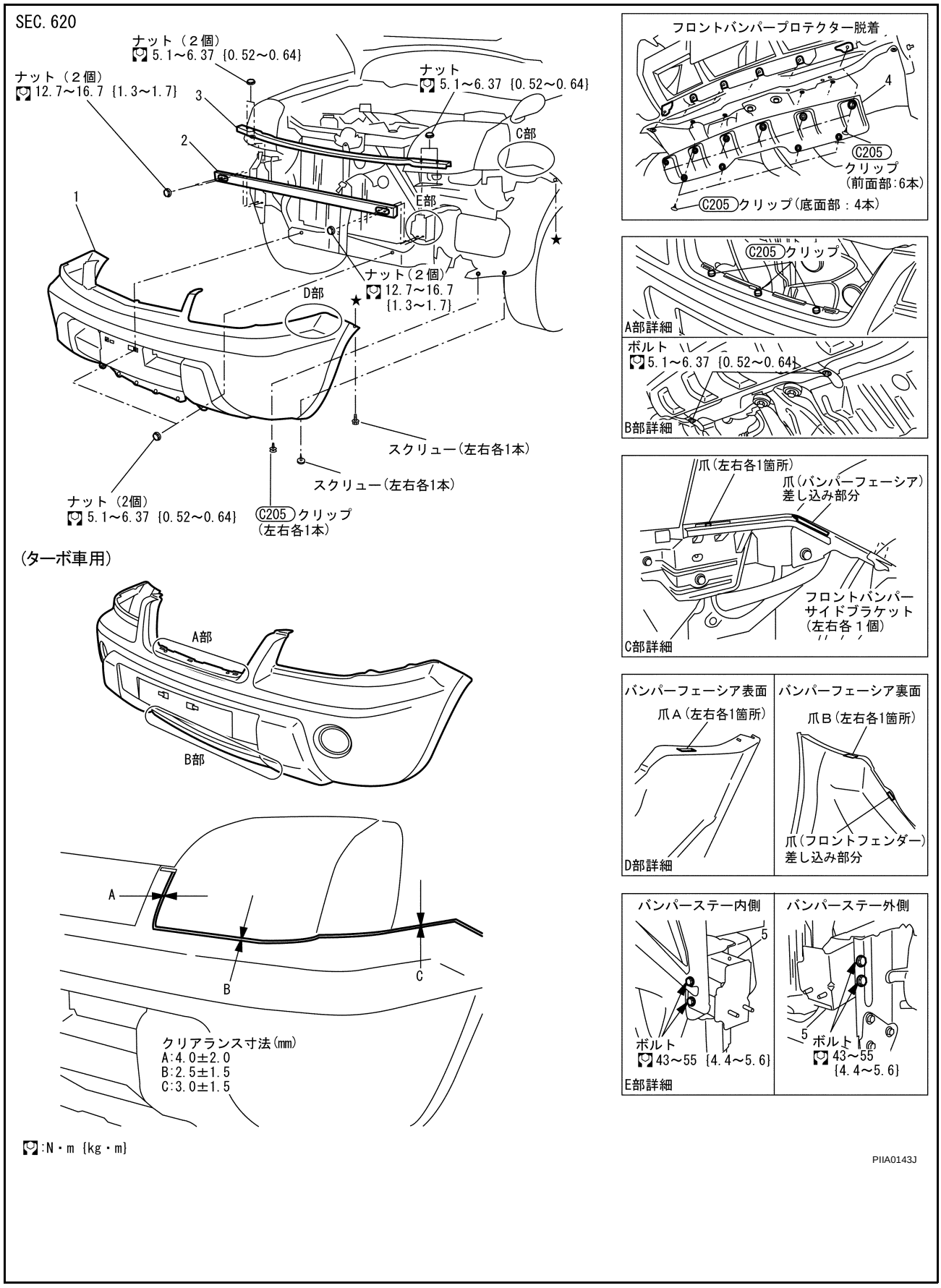

フロントバンパー

1. フロントバンパーフェーシア
2. バンパーレインフォース
3. バンパーアッパーリテーナー
4. フロントバンパープロテクター
5. バンパーステー

取り外し

1. フロントグリルを取り外す。「EI 外装・内装」の「取り外し、取り付け」(EI-11 ページ)を参照。
2. フロントバンパープロテクターを取り外す。（ターボ車以外）
3. ラジコアサポートロアの取付ナットを外す。（ターボ車以外）
4. 左右フロントフェンダープロテクターの取付スクリュー及びクリップを外す。
5. 左右フロントフェンダーよりフロントバンパーフェーシア取付スクリューを外す。
6. フロントバンパー上面のクリップ及び下面のボルトを外す。（ターボ車）
7. バンパーフェーシャーの爪 A（左右各 1 箇所）を裏面より押し下げながら外し、次にフェンダーの爪 B（左右各 1 箇所）を外してバンパーフェーシア ASSY を取り外す。
8. バンパーレインフォース ASSY 取付ナットを外す。
9. バンパーアッパーリテーナー ASSY 取付ナットを外す。
10. バンパーステー ASSY 取付ボルトを外す。

取り付け

取り付けは、取り外しの逆の手順で行う。

注意： 取付後、クリアランス調整を行う。

リヤバンパー

PFP:H5022

取り外し、取り付け

JIS0019Q

- バンパーフェーシアは樹脂製なので強い力を加えないこと。また、オイルが付着しない様注意する。

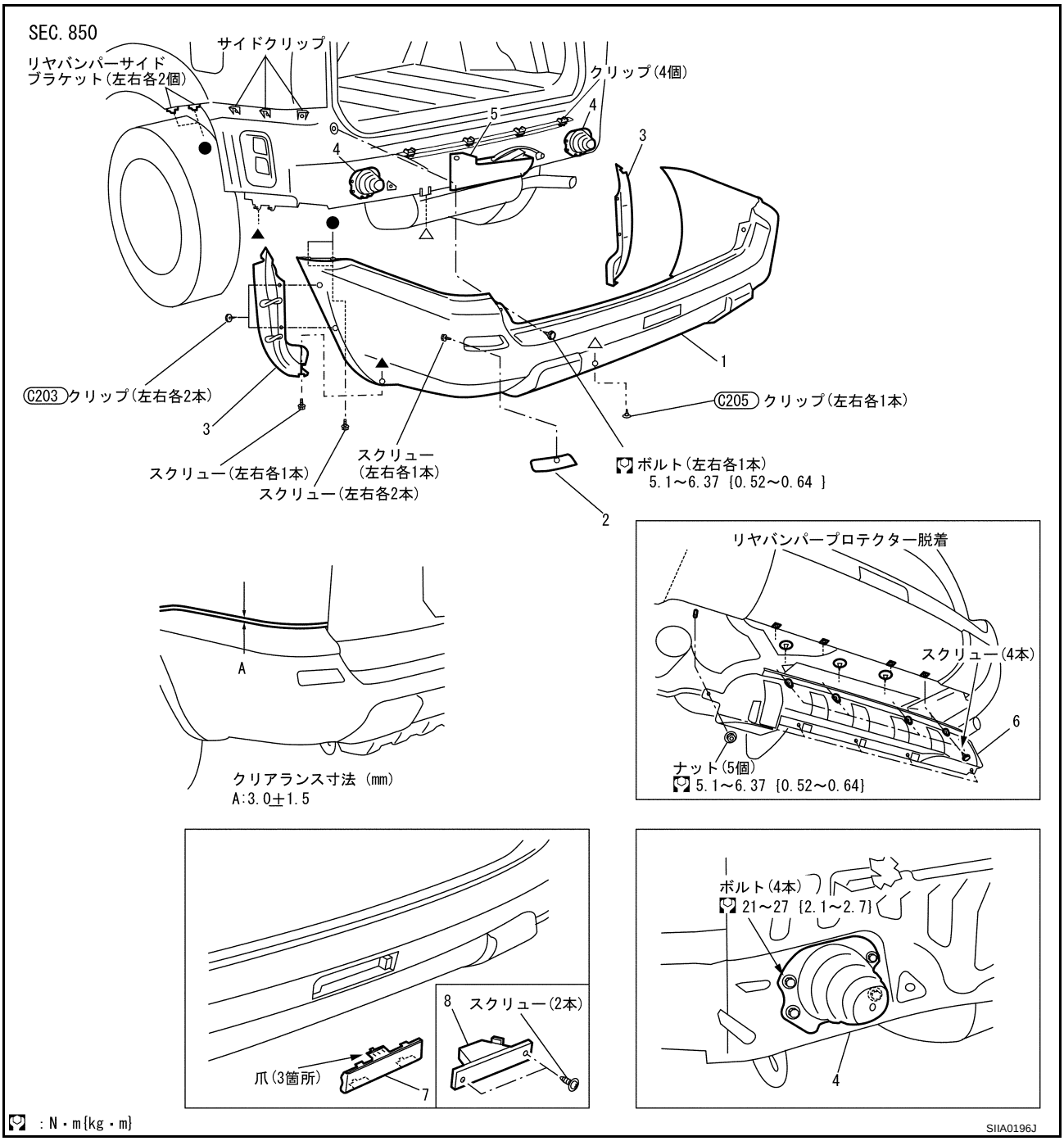

1. リヤバンパーフェーシア
2. リフレクター
3. チッピングプロテクター
4. バンパーステー
5. リヤバンパーエネルギー
6. リヤバンパープロテクター
7. リヤバンパーフィニッシャー
8. リヤフォグランプ

取り外し

1. リヤバンパープロテクターを取り外す。
2. 左右のチッピングプロテクター（左右）を取り外す。
3. 左右リヤフェンダープロテクターの取付スクリューを外す。
4. 取付ボルト及びクリップを外す。

5. バンパーフェーシアのサイド部を外側に広げサイドクリップから外す。
6. リヤフォグランプのコネクターを外し、バンパーフェーシア ASSY を車両後方にまっすぐ引いて取り外す。
7. バンパーステーを取り外す。
8. リヤバンパーフィニッシャー又はリヤフォグランプ（リヤフォグランプ付車のみ）及びリフレクターをバンパーから取り外す。

取り付け

取り付けは、取り外しの逆の手順で行う。

注意： 取付後、クリアランス調整を行う。

フロントグリル

PFP:62310

取り外し、取り付け

JIS0019R

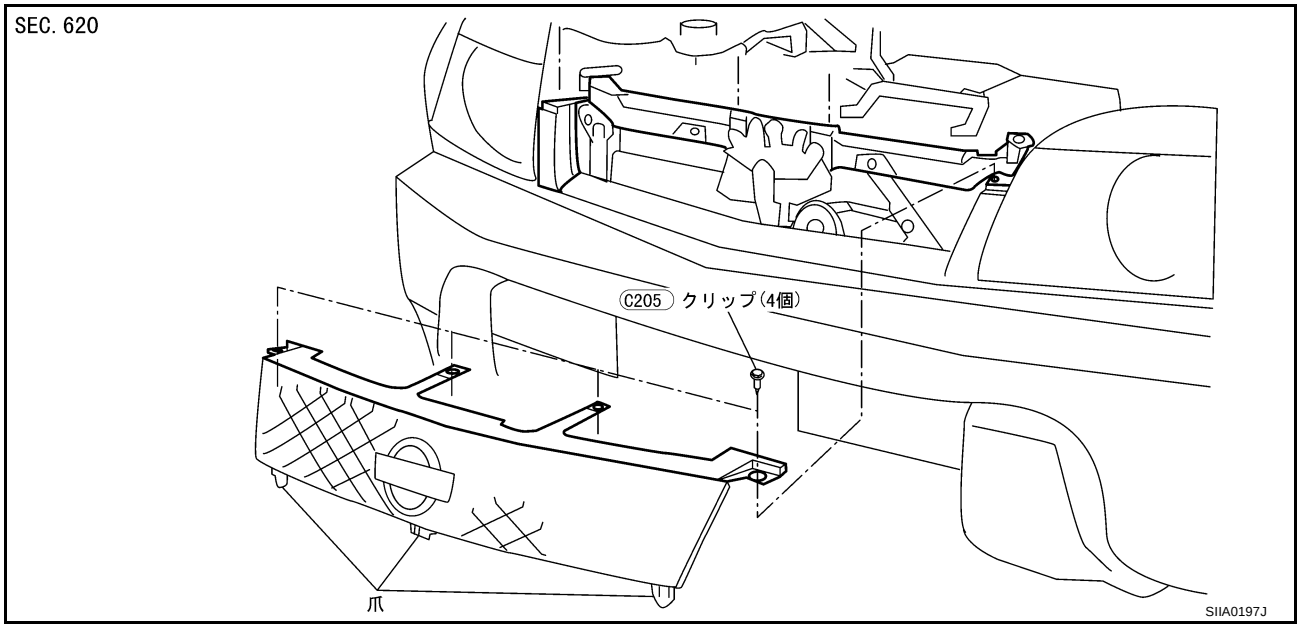

取り外し

1. グリル上端取付クリップを外す。
2. グリル下面のクリップを外し、上方に引き上げて取り外す。

取り付け

取り付けは、取り外しの逆の手順で行う。

カウルトップ

PFP:66100

取り外し、取り付け

JIS0019S

取り外し

1. ワイパーアーム（左右）を車両から取り外す。「WW　ワイパー・ウォッシャー・ホーン」の「取り外し」(WW-4 ページ) を参照。
2. カウルトップシールラバーを取り外す。
3. カウルトップカバー取付クリップを外し、カウルトップカバーを取り外す。

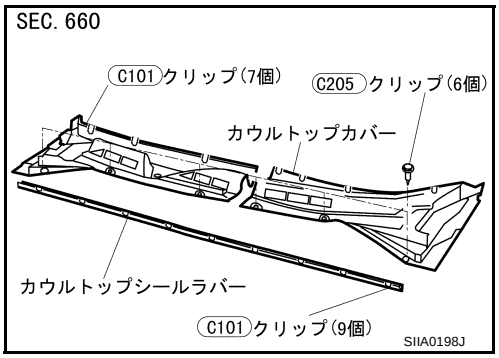

取り付け

取り付けは、取り外しの逆の手順で行う。

フェンダープロテクター

PFP:63840

取り外し、取り付け

JIS0019T

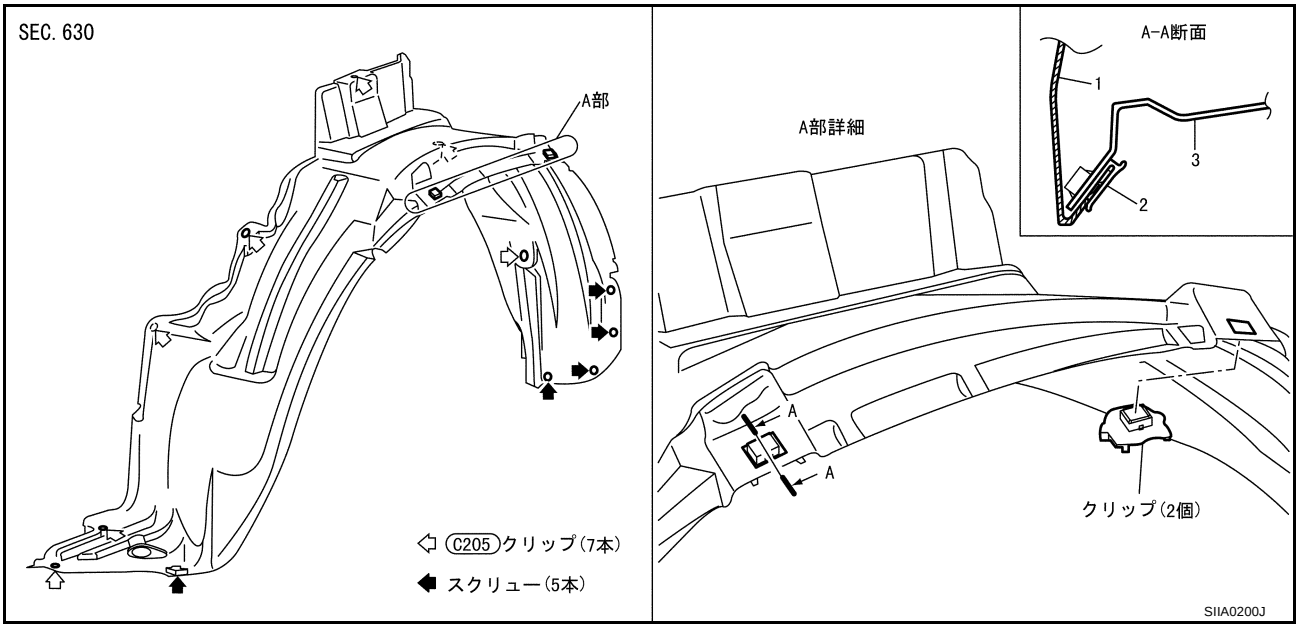

1. フロントフェンダー　2. クリップ　3. フェンダープロテクター

ドアアウトサイドモール

PFP:82820

取り外し、取り付け

JIS0019U

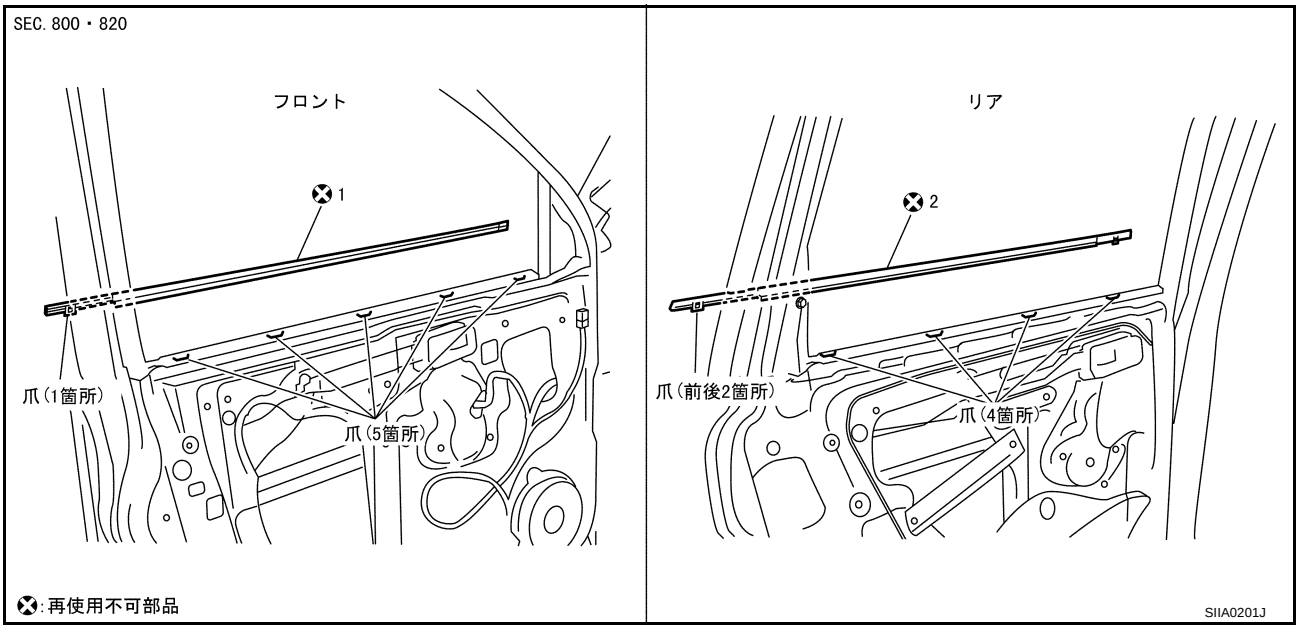

1. フロントドアアウトサイドモール　　2. リヤドアアウトサイドモール

取り外し

フロント

1. フロントドアガラスを上昇状態にする。
2. フロントドアフィニッシャーを取り外す。「EI 外装・内装」の「取り外し、取り付け」(EI-23 ページ) を参照。
3. コーナーカバー及びドアミラーを取り外す。「GW ガラス・ウインドー・ミラー」の「取り外し、取り付け」(GW-33 ページ) を参照。
4. ドアの外側からフロントドアアウトサイドモールの爪（1 箇所）を外す。
5. ドアの内側から手を入れ、クリップクランプツール等を使用して爪部からフロントドアアウトサイドモールを取り外す。

   注意：クリップクランプツールはドアの爪部に入れ、図矢印方向に押し上げて取り外す。

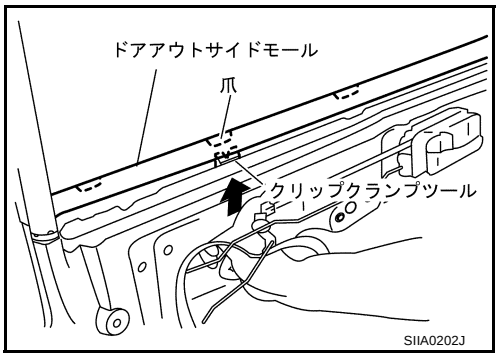

リヤ

1. リヤドアガラスを上昇状態にする。
2. リヤドアフィニッシャーを取り外す。「EI 外装・内装」の「取り外し、取り付け」(EI-23 ページ) を参照。
3. コーナーインナーカバー及びコーナーアウターカバーを取り外す。「GW ガラス・ウインドー・ミラー」の「取り外し、取り付け」(GW-29 ページ) を参照。
4. ドアの外側からリヤドアアウトサイドモール両端の爪（2 箇所）を外す。

5. ドアの内側から手を入れ、クリップクランプツール等を使用して爪部からリヤドアアウトサイドモールを取り外す。

   注意： クリップクランプツールはドアの爪部に入れ、図矢印方向に押し上げて取り外す。

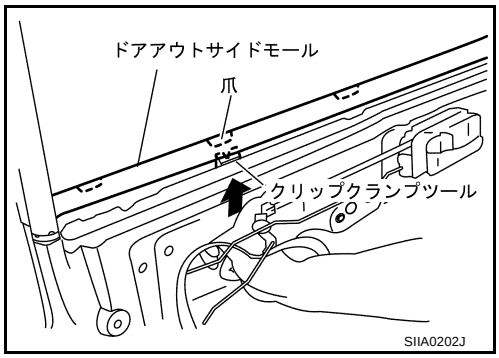

取り付け

取り付けは、ドアアウトサイドモールをドアアウターパネルのフランジに押し込んで、爪をかん合させる。

サイドガードモール

PFP:76840

取り外し、取り付け

JIS0019V

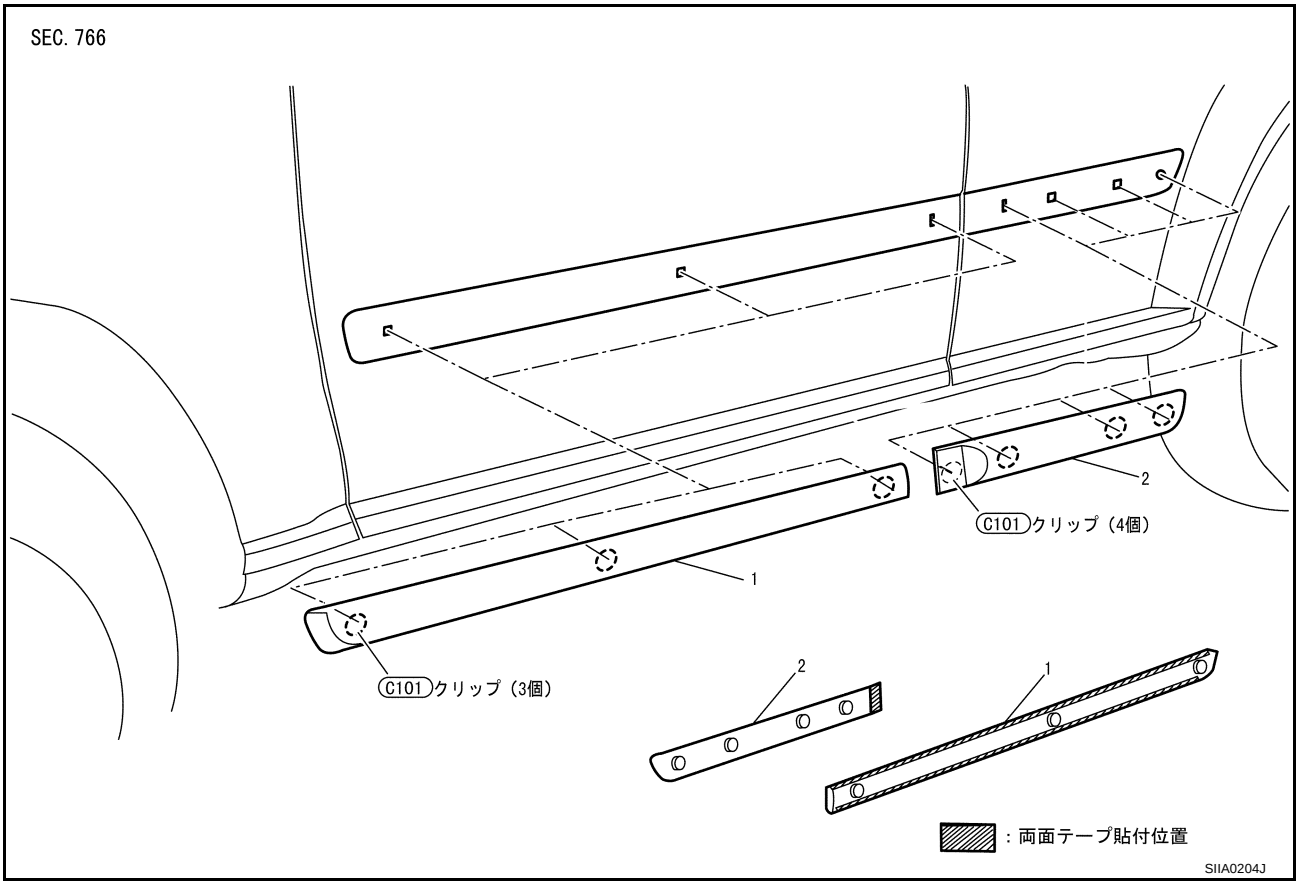

1. **サイドガードモール（フロントドア）** 2. **サイドガードモール（リヤドア）**

ドアアウトサイドロアモール

PFP:82877

取り外し、取り付け

JIS0019W

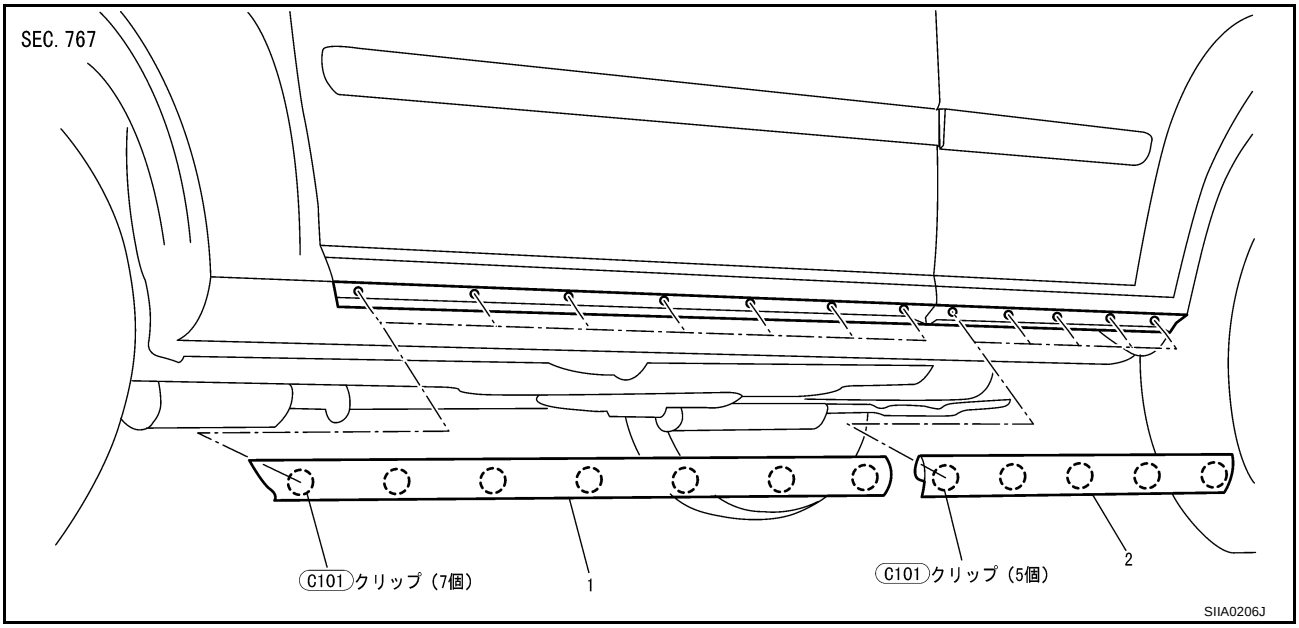

1. ドアアウトサイドロアモール（フロントドア）
2. ドアアウトサイドロアモール（リヤドア）

サイドシルプロテクター

PFP:86856

取り外し、取り付け

JIS0019X

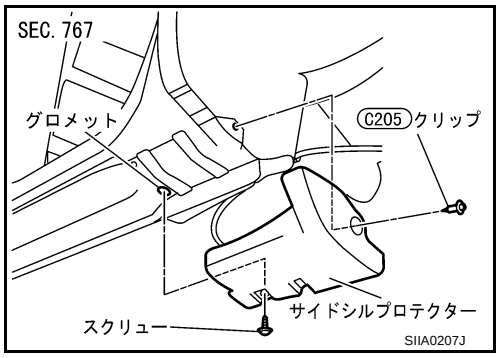

ルーフレール

PFP:73820

取り外し、取り付け

JIS0019Y

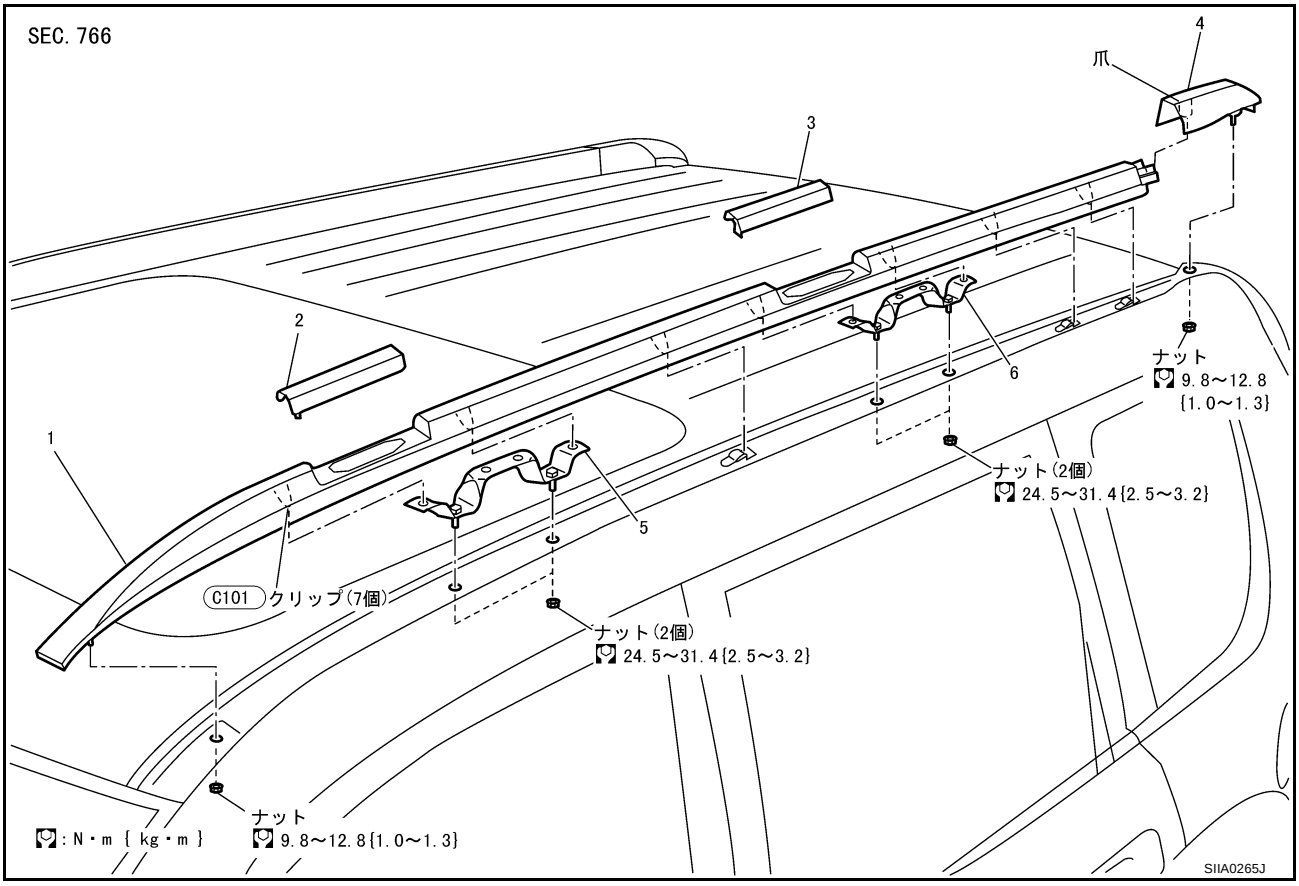

1. ルーフレール
2. フロントキャップ
3. リヤキャップ
4. ルーフレールカバー
5. ルーフレールブラケット（フロント）
6. ルーフレールブラケット（リヤ）

取り外し

1. ヘッドライニングを取り外す。「EI 外装・内装」の「取り外し、取り付け」(EI-29 ページ)を参照。

2. ルーフレール取付ナット及びルーフレールカバー（又はルーフスポイラー）取付ナットを外す。

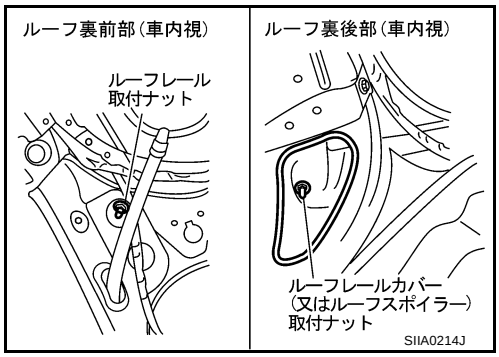

3. ルーフレールブラケット（フロント及びリヤ）取付ナットを外す。

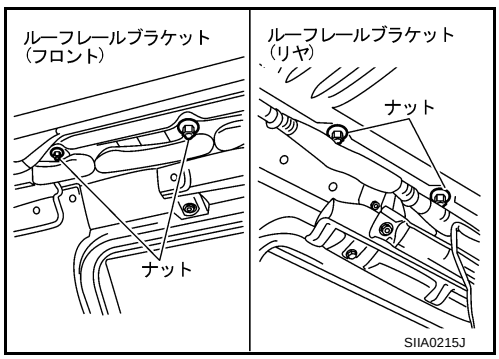

4. ルーフレールカバー（又はルーフスポイラー）を取り外す。ルーフスポイラーの取り外しは「EI　外装・内装」の「取り外し、取り付け」(EI-21 ページ) を参照。

5. ルーフレール取付クリップを外し、ルーフレールを取り外す。

取り付け

取り付けは、取り外しの逆の手順で行う。

ルーフスポイラー

PFP:96030

取り外し、取り付け

JIS0019Z

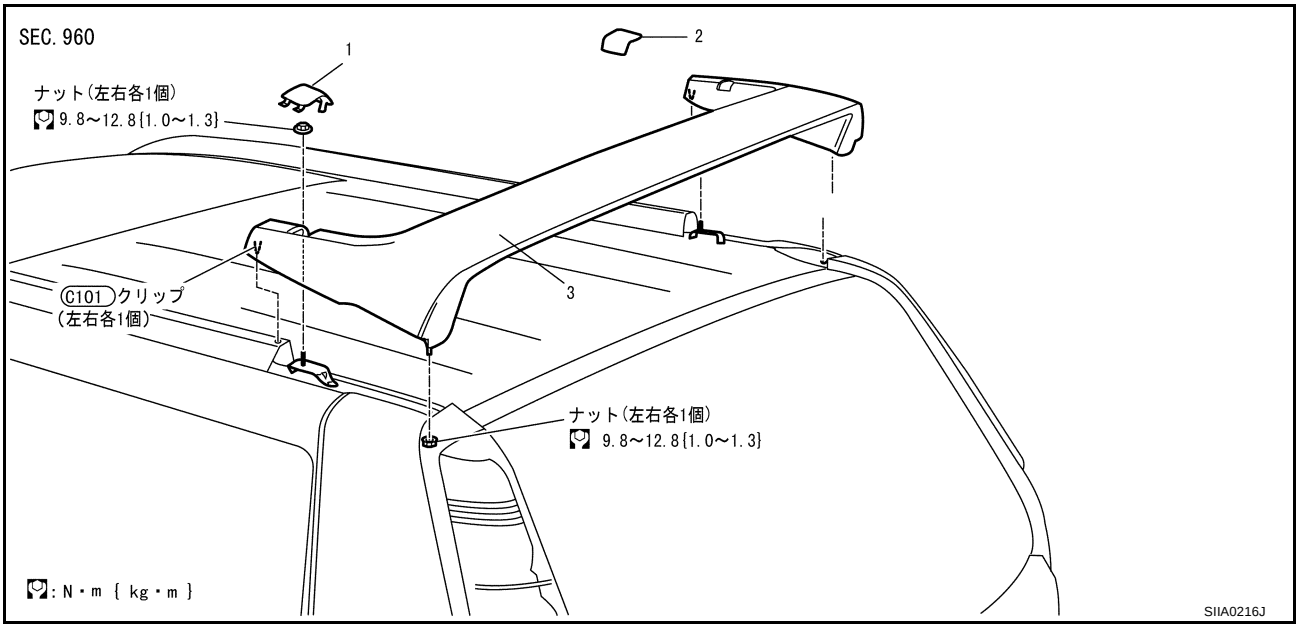

1. カバー（左）
2. カバー（右）
3. ルーフスポイラー

取り外し

1. ヘッドライニングを取り外す。「EI 外装・内装」の「取り外し、取り付け」(EI-29 ページ) を参照。
2. カバー（左右）を取り外す。
3. ルーフスポイラー取付ナット（ルーフ上面及び底面）を外す。
4. ルーフスポイラーを上に引き、ルーフレールにかん合している爪（左右各 1 箇所）を外し、ルーフスポイラーを取り外す。

取り付け

取り付けは、取り外しの逆の手順で行う。

ライセンスプレートフィニッシャー

PFP:84810

取り外し、取り付け

JIS001A0

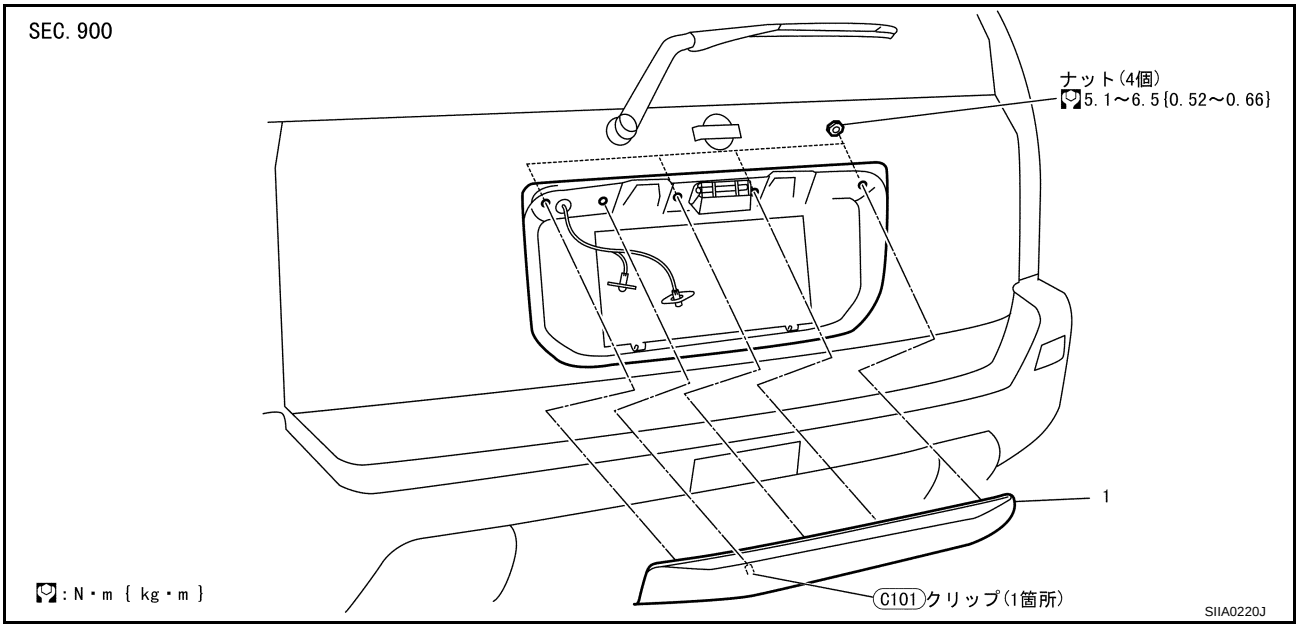

1. ライセンスプレートフィニッシャー

取り外し

1. バックドアフィニッシャーを取り外す。「EI 外装・内装」の「取り外し、取り付け」(EI-25 ページ) を参照。
2. ライセンスプレートランプを取り外す。「LT ライティングシステム」の「取り外し」(LT-20 ページ) を参照。
3. ライセンスプレートフィニッシャー取付ナット及びクリップを外し、ライセンスプレートフィニッシャーを取り外す。

取り付け

取り付けは、取り外しの逆の手順で行う。

ドアトリム

PFP:80900

取り外し、取り付け

JIS001A1

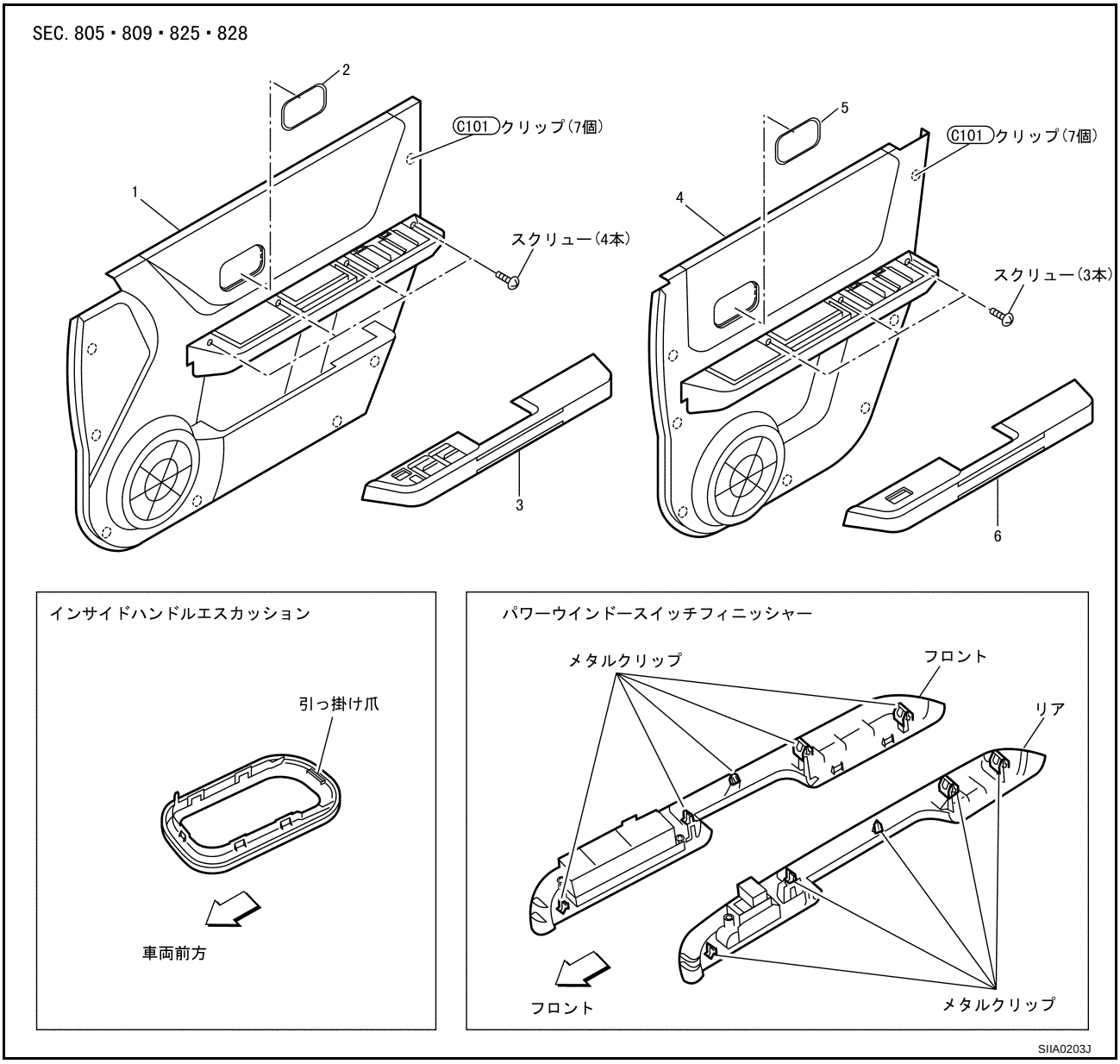

1. **フロントドアフィニッシャー**
2. **インサイドハンドルエスカッション**
3. **フロントドアアームレスト**
4. **リヤドアフィニッシャー**
5. **インサイドハンドルエスカッション**
6. **リヤドアアームレスト**

フロント及びリヤ

1. **インサイドハンドルエスカッション前側のドアトリムの切り欠きにウエスを巻いたドライバーを差し込み、前側、上側（2 箇所）及び下側（2 箇所）の爪のかん合を外し、後側へスライドさせて後端の引っ掛かりを外して取り外す。**

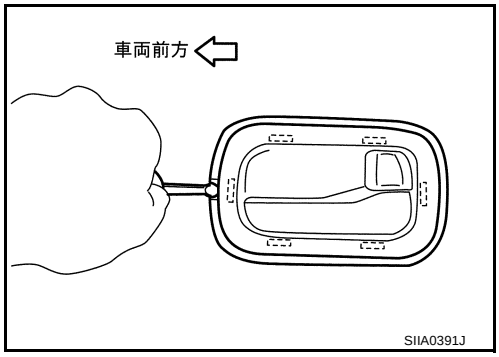

2. パワーウインドースイッチフィニッシャー前端部の切り欠きに布を巻いたドライバーを差し込み、前側のメタルクリップを外す。

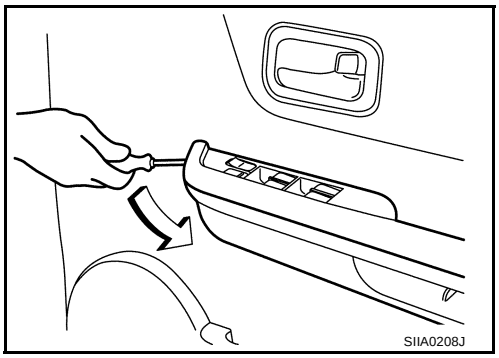

3. ドライバーをすき間に差し込み、前側から後側にむかってメタルクリップを外す。
4. パワーウインドースイッチコネクターを分離して取り外す。

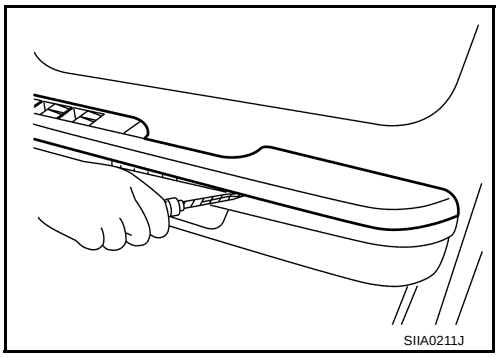

5. ドアフィニッシャー取付スクリューを外す。
6. ドアフィニッシャー下部の切り欠きに布を巻いたドライバーを差し込んでクリップを外す。
7. ドアフィニッシャーを上部に引き抜き、取り外す。

   取り付けは、取り外しの逆の手順で行う。

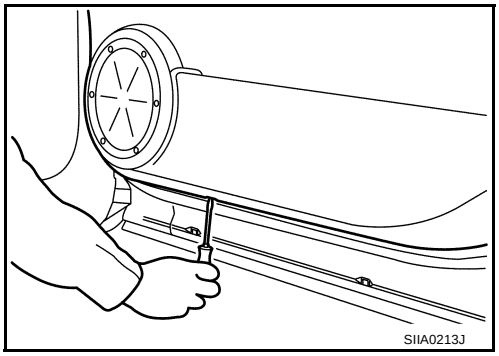

参考：矢印部（車体側パネルとクリップの間）にクリップドライバー、又は、クリッククランプリムーバーを差し込み、フィニッシャーを外す。

注意：フィニッシャー取付時は、クリップが車体側パネルの穴に確実に合っていることを確認してから押し込むこと。

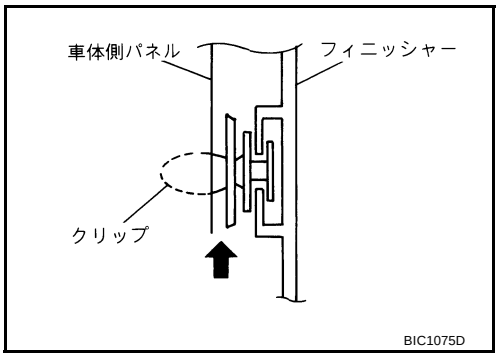

バックドアトリム

PFP:90900

取り外し、取り付け

JIS001A2

- クリップ（17 個）を外して取り外す。

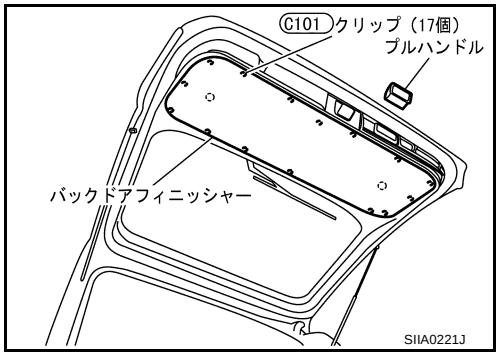

注意：
- 矢印部（クリップと車体側パネルの間）にクリップドライバー又はクリップクランプリムーバーを差し込み、クリップを取り外す。
- 取り付け時は、クリップが車体側パネルの穴に確実に合っていることを確認してから押し込むこと。

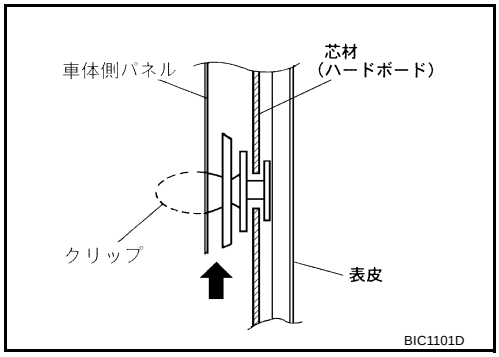

ボディーサイドトリム

PFP:76913

取り外し、取り付け

JIS001A3

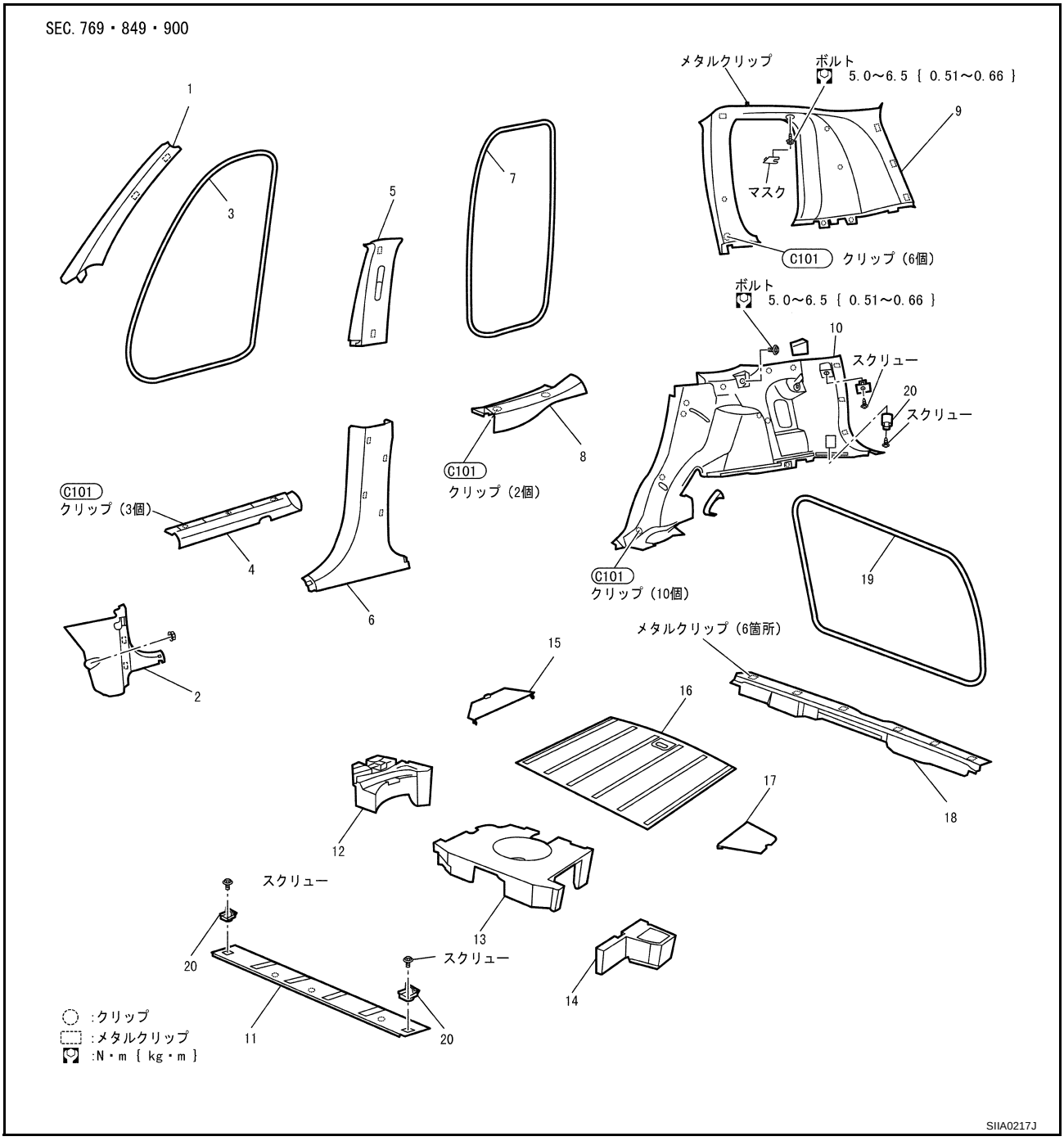

1.	フロントピラーガーニッシュ	2.	ダッシュサイドフィニッシャー	3.	フロントボディーサイドウエルト
4.	フロントキッキングプレート	5.	センターピラーアッパーガーニッシュ	6.	センターピラーロアガーニッシュ
7.	リヤボディーサイドウエルト	8.	リヤキッキングプレート	9.	リヤピラーフィニシャー
10.	ラゲッジサイドロアフィニッシャー	11.	ラゲッジフロアボードフロント	12.	ラゲッジフロアリヤスペーサー（右）
13.	ラゲッジフロアリヤスペーサー（中央）	14.	ラゲッジフロアリヤスペーサー（左）	15.	ラゲッジフロアボード（右）
16.	ラゲッジフロアボードリヤ	17.	ラゲッジフロアボード（左）	18.	ラゲッジリヤプレート
19.	バックドアウエザーストリップ	20.	フック		

センターピラーロアガーニッシュ

- フロント及びリヤキッキングプレート脱着

センターピラーアッパーガーニッシュ

- シートベルトショルダーアンカー部脱着「SB　シートベルト」の「フロントシートベルトの取り外し、取り付け」(SB-3 ページ)を参照。
- フロント及びリヤキッキングプレート脱着
- センターピラーロアガーニッシュ脱着

ラゲッジサイドロアフィニシャー

- ラゲッジフロアボード及びラゲッジフロアスペーサー脱着
- ラゲッジリヤプレート脱着
- リヤキッキングプレート脱着

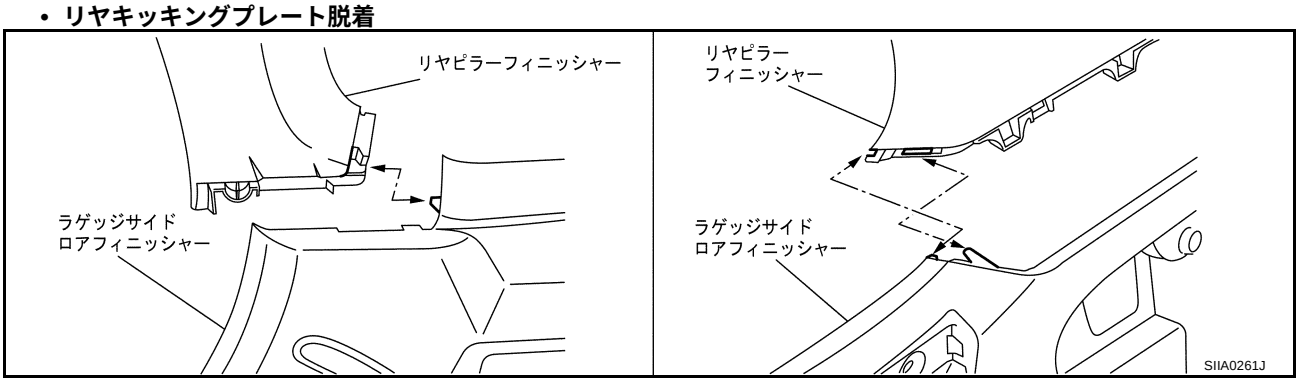

注意：リヤピラーフィニッシャーとの爪のかん合に気を付けて脱着する。

リヤピラーフィニッシャー

- ラゲッジサイドロアフィニッシャー脱着
- リヤシートベルトショルダーアンカー部脱着

ダッシュサイドフィニシャー

- フロントキッキングプレート脱着

ボディーサイドウエルト

- キッキングプレート脱着
- センターピラーロアガーニッシュ脱着
- センターピラアッパーガーニッシュ脱着

注意：
- 矢印部（車体側パネルとクリップの間）にウエスを巻いたドライバー又はクリップドライバーを差し込み、クリップを取り外す。
- 取付時は、クリップが車体側パネルの穴に確実に入ってることを確認してから押し込むこと。

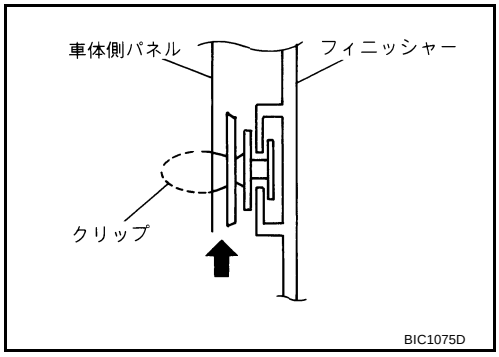

フロアトリム

PFP:74902

取り外し、取り付け

JIS001A4

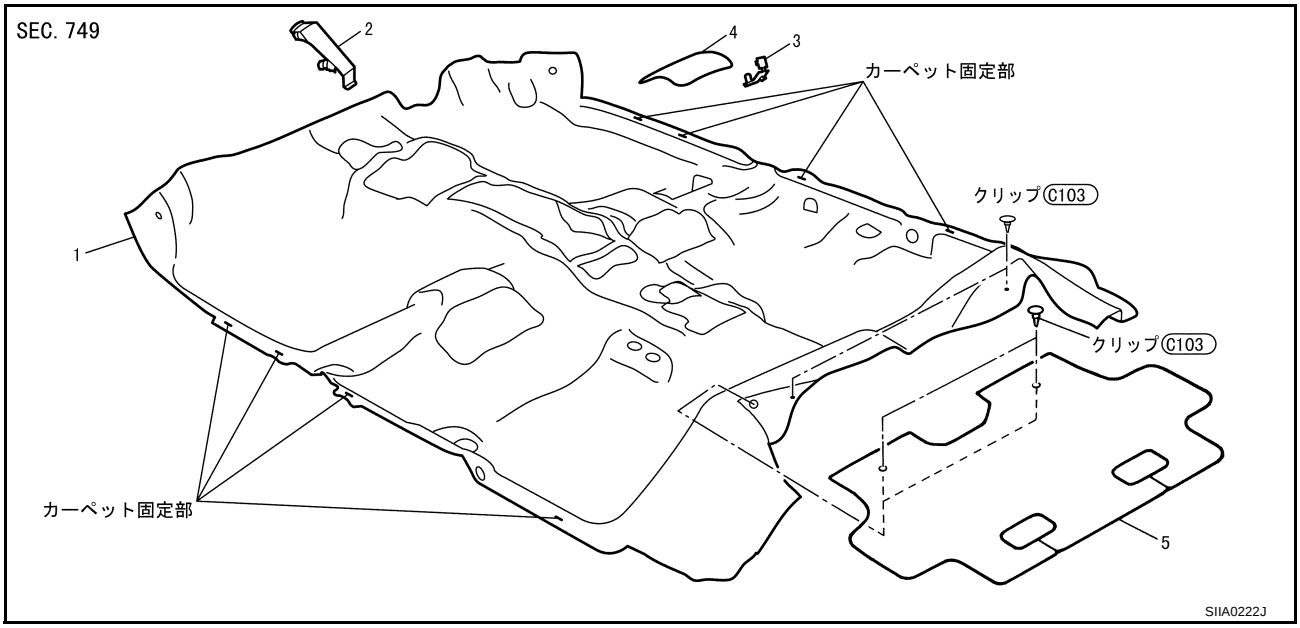

1. フロアカーペット
2. フットレスト
3. カーペットフック
4. モデルナンバープレートカバー
5. リヤフロアカーペット

1. フロントシート及びリヤシートクッションを取り外す。「SE シート」フロントシート「取り外し、取り付け」(SE-5 ページ) 及び リヤシート「取り外し、取り付け」(SE-11 ページ) を参照。
2. クリップ（2 個）を外してリヤフロアカーペットを外す。
3. センターコンソールを取り外す。
4. インストロアカバーを取り外す。
5. インストロアセンターパネルを取り外す。
6. フロントシートベルトフロアアンカーボルトを取り外す。「SB シートベルト」の「フロントシートベルトの取り外し、取り付け」(SB-3 ページ) を参照。
7. フロント及びリヤキッキングプレートを取り外す。
8. センターピラーロアガーニッシュを取り外す。
9. フロント及びリヤボディーサイドウエルトを取り外す。
10. ダッシュサイドフィニッシャーを取り外す。
11. フットレストを取り外す。
12. カーペットフック及びクリップを取り外す。
13. カーペット固定クリップからフロアカーペットを取り外す。
14. フロアカーペットを取り外す。

参考：
- ３～５は「IP インストルメントパネル」の「取り外し、取り付け」(IP-5 ページ) を参照。
- ７～１０まではボディーサイドトリムの「取り外し、取り付け」(EI-26 ページ) を参照。

取り付けは、取り外しの逆の手順で行う。

ヘッドライニング

PFP:73910

取り外し、取り付け

JIS001A5

SEC. 251・264・738・963・964

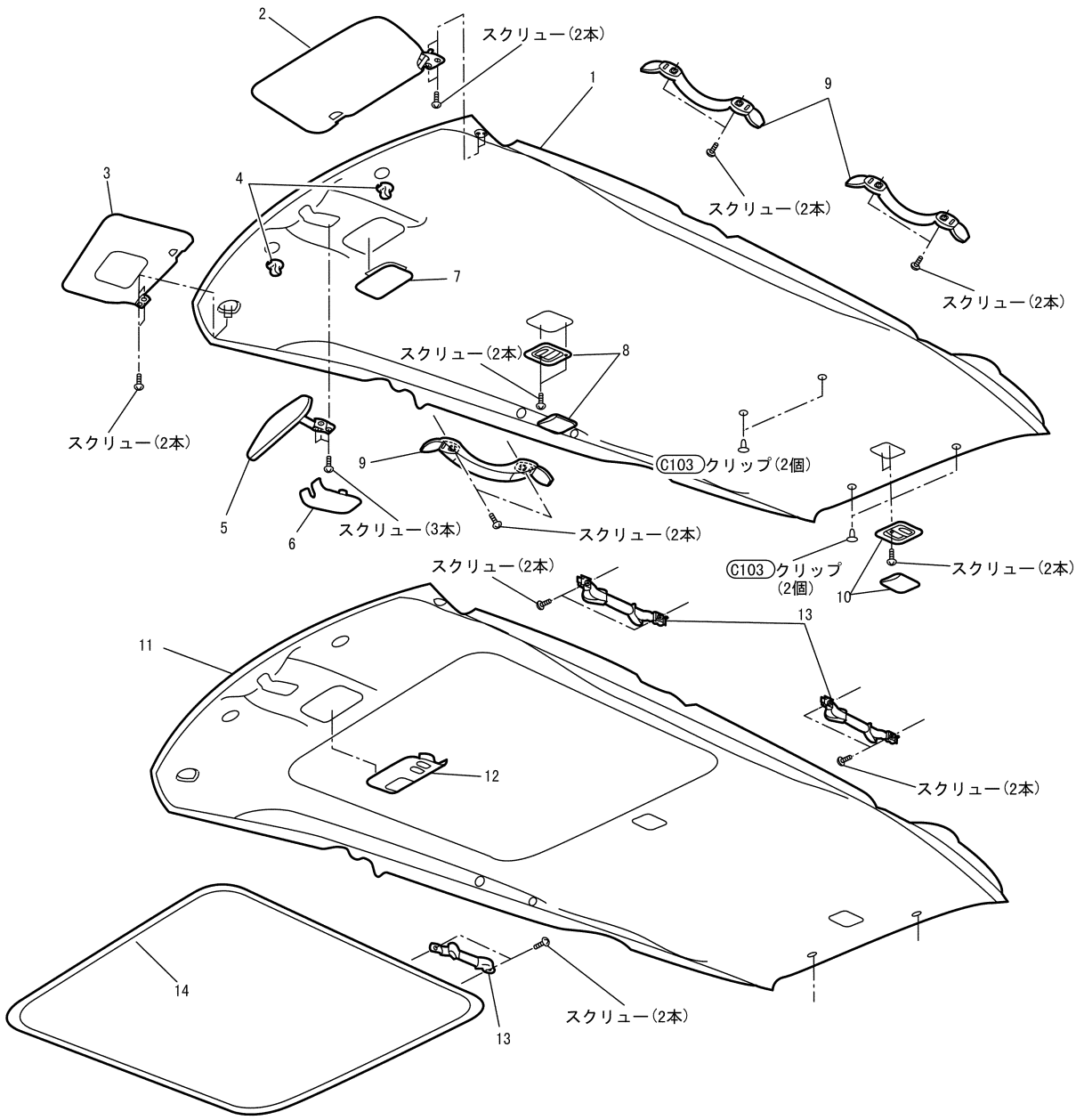

SIIA0223J

1. ヘッドライニング（標準）	2. サンバイザー (左)	3. サンバイザー（右）
4. サンバイザーホルダー	5. インサイドミラー	6. インサイドミラーカバー
7. マップランプ	8. ルームランプ	9. アシストグリップ（固定式）
10. ラゲッジルームランプ	11. ヘッドライニング（サンルーフ）	12. サンルーフスイッチ＆マップランプ
13. アシストグリップ（格納式）	14. サンルーフウエルト	

1. フロントピラー及びセンターピラーガ―ニッシュを取り外す。「EI 外装・内装」の「ボディーサイドトリム」(EI-26 ページ) を参照。
2. ボディーサイドウエルトを取り外す。「ボディーサイドトリム」「取り外し、取り付け」(EI-26 ページ)
3. リヤピラーフィニシャーを取り外す。「ボディーサイドトリム」「取り外し、取り付け」(EI-26 ページ) を参照。
4. アシストグリップを取り外す。

参考： サンルーフ付車のアシストグリップのカバーを外す際は、クリップクランプツール等を使用し、上下の爪を外してから内側方向にずらし、スクリュー（左右各１本）を外す。

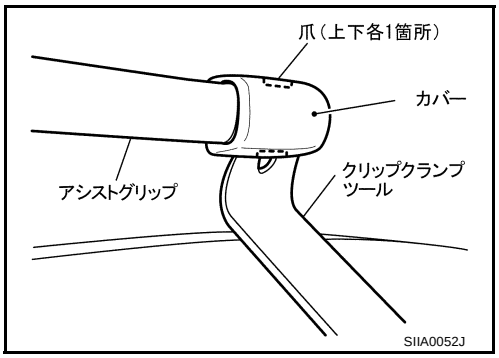

5. マップランプ、ルームランプ及びラゲッジルームランプを取り外す。「LT ライティングシステム」の「ルームランプ」(LT-30 ページ)、「マップランプ」(LT-31 ページ)、「ラゲッジルーム ランプ」(LT-32 ページ) を参照。
6. サンバイザー（運転席側及び助手席側）を取り外す。
7. ヘッドライニング後部のクリップを外す。
8. サンバイザーホルダーを取り外す。

   参考： 切り欠きにドライバー等を差し込みながら 90 ° 回転させて取り外す。

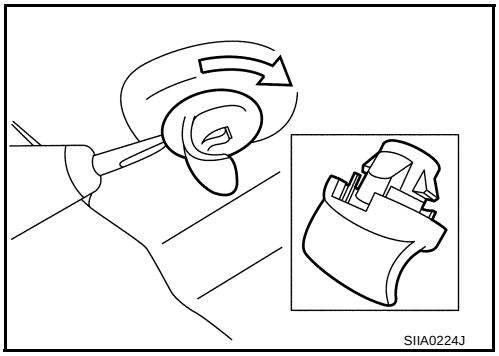

9. バックドア開口部からヘッドライニングを取り外す。

   注意： • 脱着の際は 2 人作業で行うこと。
   • ヘッドライニングを強く曲げないこと。

取り付けは、取り外しの逆の手順で行う。
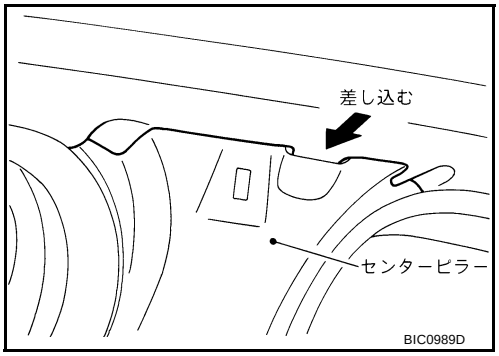
参考： 取り付けの際、ヘッドライニング突起部をセンターピラー上部の穴に差し込む。