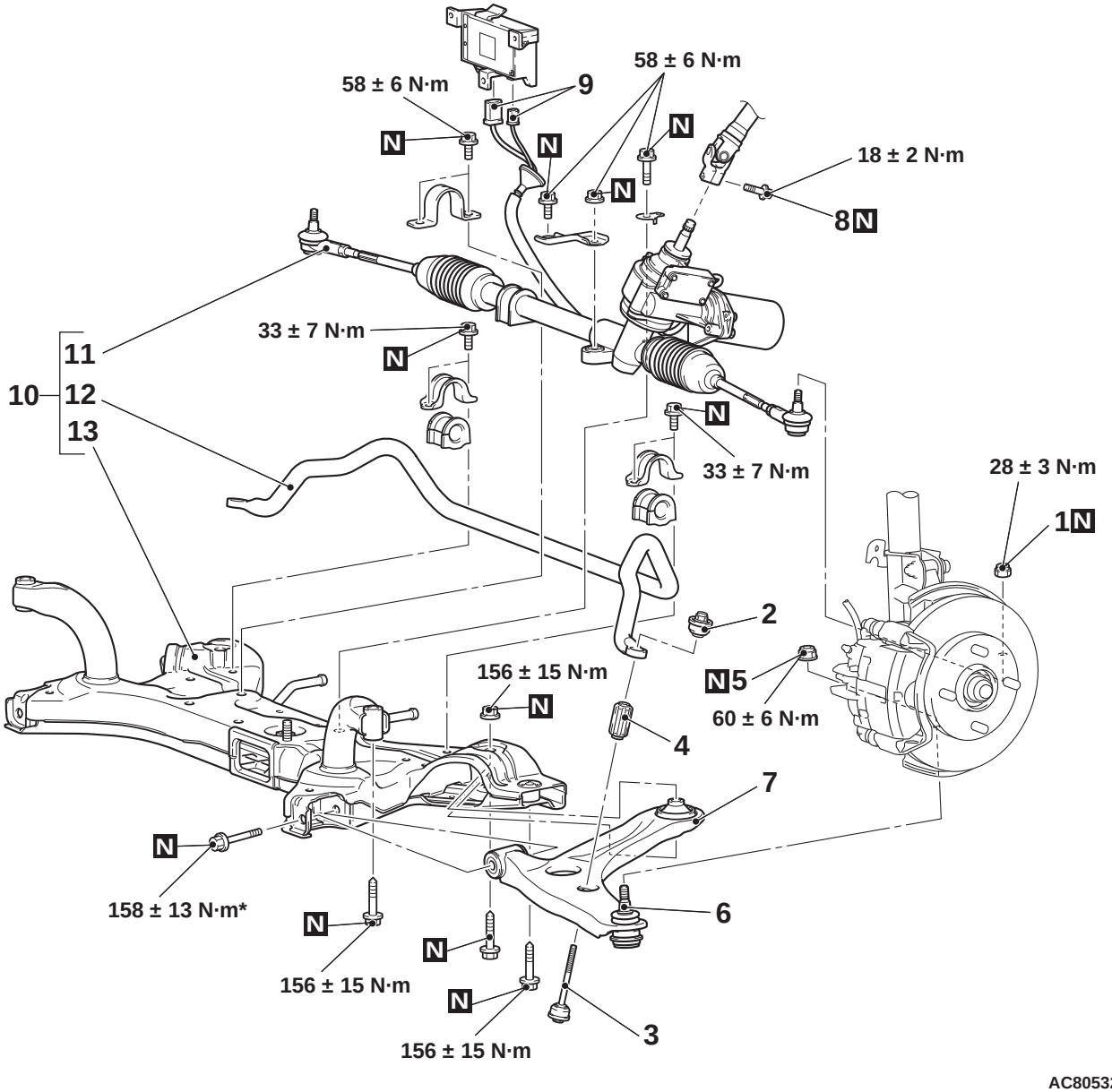
58 ± 6 N·m
9
58 ± 6 N·m
N
N
N
N
18 ± 2 N·m
8 N
33 ± 7 N·m
N
11
10
12
13
N
33 ± 7 N·m
28 ± 3 N·m
1 N
2
N 5
60 ± 6 N·m
156 ± 15 N·m
N
4
7
N
158 ± 13 N·m*
N
6
N
156 ± 15 N·m
N
156 ± 15 N·m
3
AC805328AB