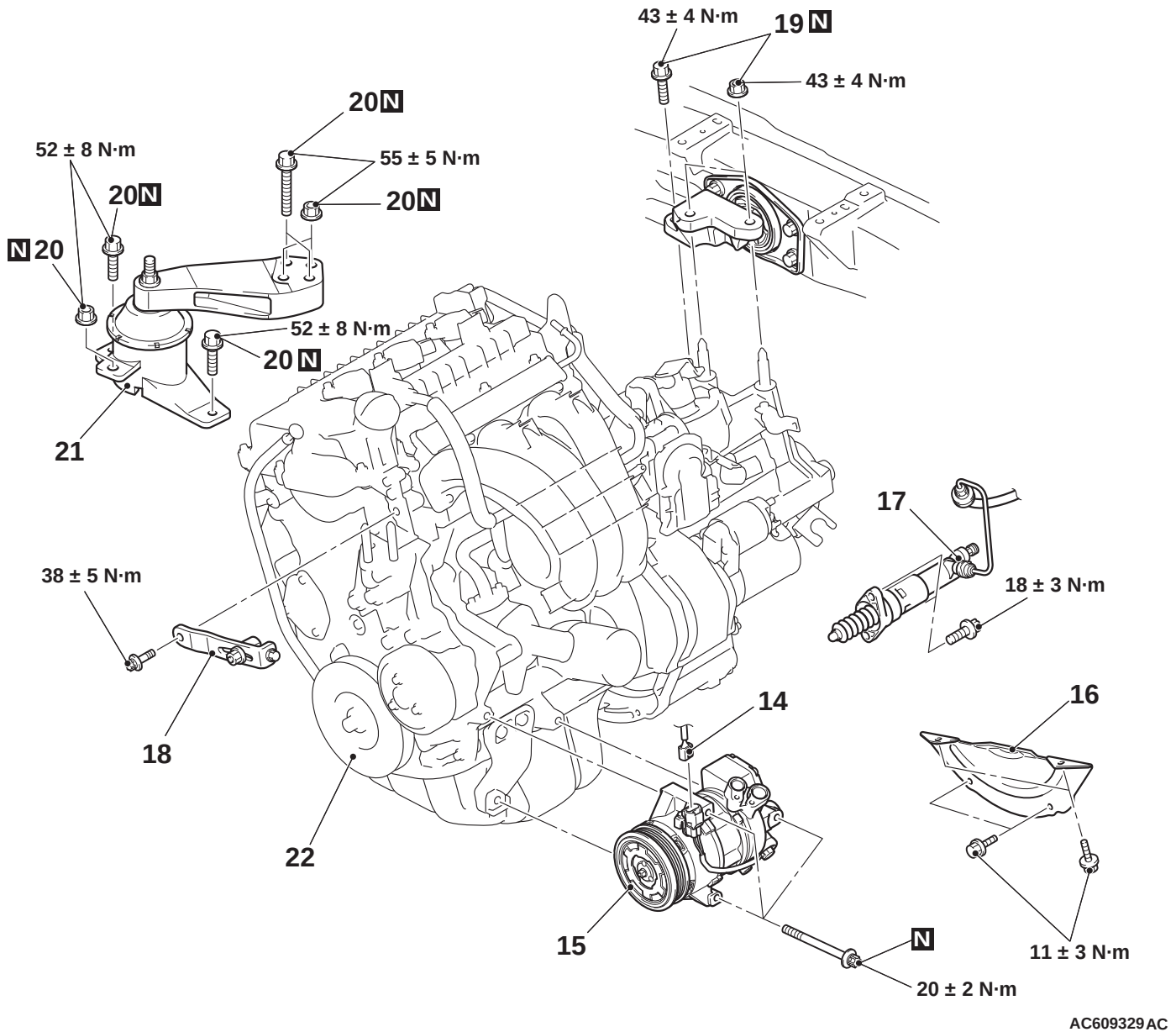
43 ± 4 N·m
19 N
43 ± 4 N·m
20 N
52 ± 8 N·m
55 ± 5 N·m
20 N
20 N
N 20
52 ± 8 N·m
20 N
21
17
38 ± 5 N·m
18 ± 3 N·m
18
14
16
22
15
N
11 ± 3 N·m
20 ± 2 N·m
AC609329 AC