10 LS 430 (RHD)

(Cont. next page)

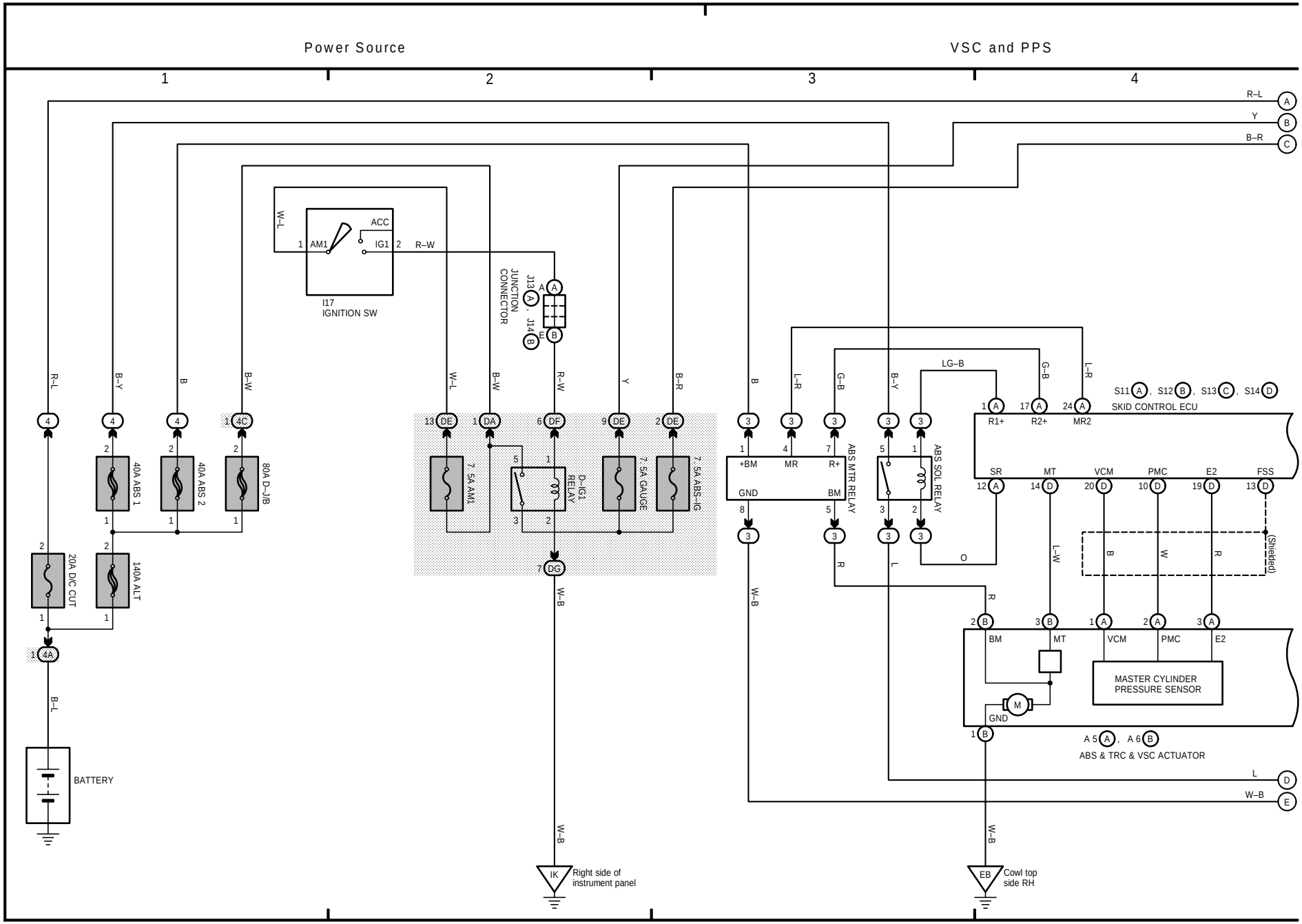

(Cont. next page)

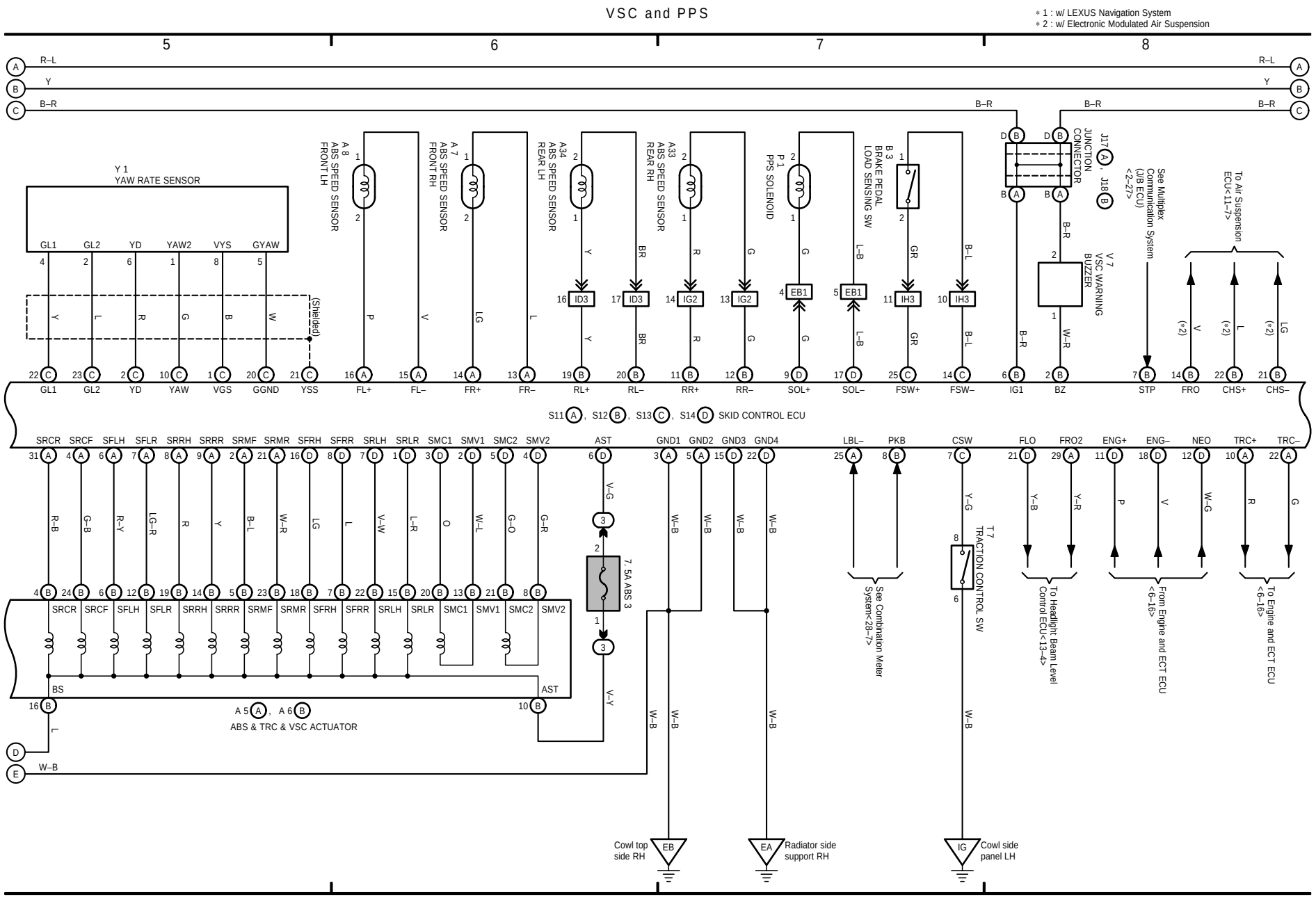
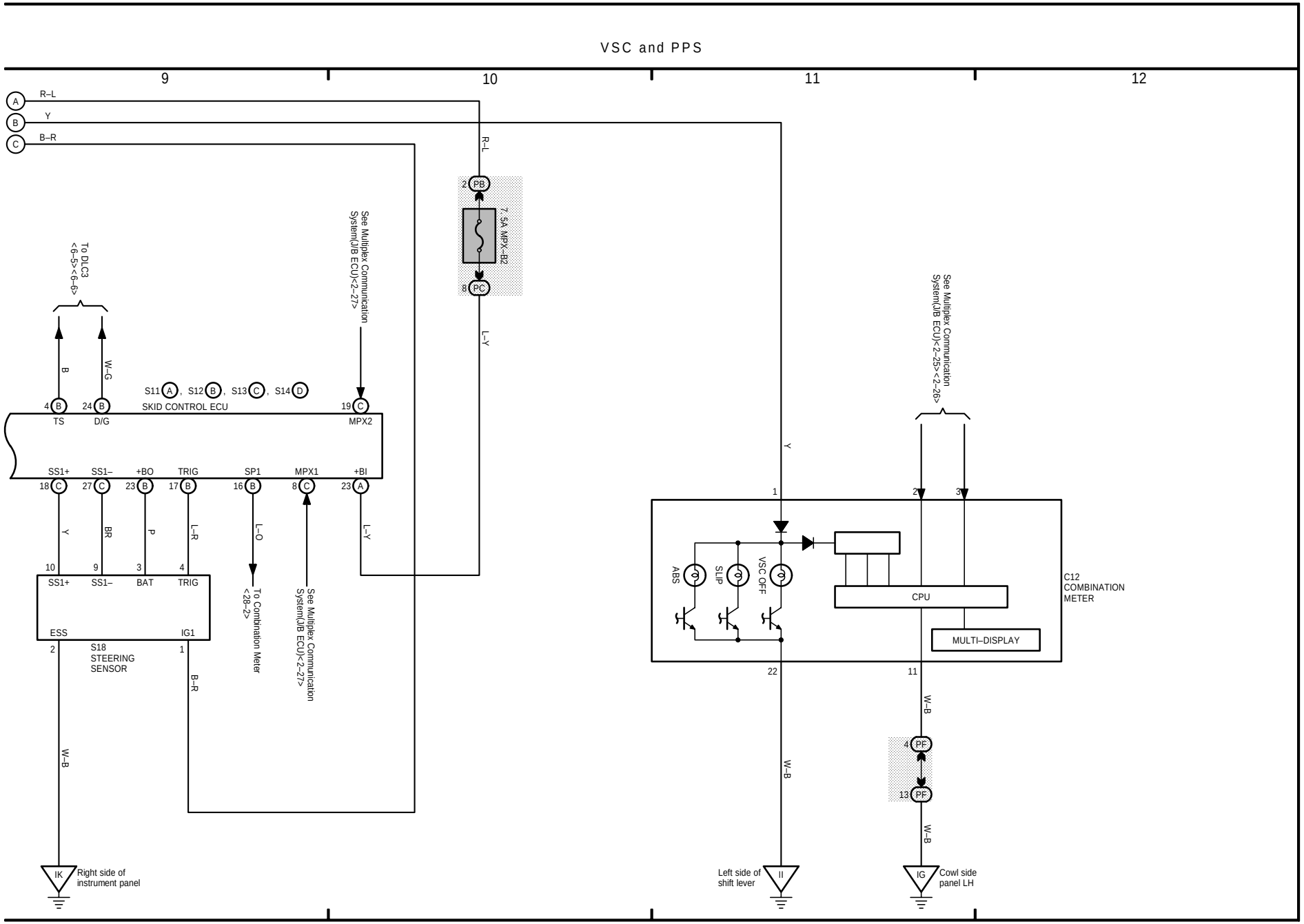
10 LS 430 (RHD) (Cont' d)